Canon

PR100-R

E-IM-3056

www.canon.com/lppmanual

INSTRUCTIONS EN
BEDIENUNGSANLEITUNG DE
INSTRUCTIONS FR
INSTRUCCIONES ES
ISTRUZIONI IT
INSTRUCTIES NL
BRUGERVEJLEDNING DA
OHJEET FI

INSTRUKTIONER SV
INSTRUÇÕES PT
ΟΔΗΓΙΕΣ EL
ИНСТРУКЦИЯ RU
UTASÍTÁSOK HU
INSTRUKCJA OBSŁUGI PL
INSTRUCŢIUNI RO
OBSŁUGI CS

ИНСТРУКЦИИ BG
NAVODILA SL
UPUTE HR
POKYNY SK
TALİMATLAR TR
НҰСҚАУЛАР KK
ՑՈՒՑՈՒՄՆԵՐ HY
НУСКАМАЛАР KY

EN **IMPORTANT : READ BEFORE USE**
Please read the following instructions and safety precautions before using the Presenter. Keep this sheet on hand for future reference.

DE **WICHTIG: VOR GEBRAUCH LESEN**
Bitte lesen Sie die folgenden Hinweise und Sicherheitsvorkehrungen, bevor Sie den Presenter verwenden. Bewahren Sie dieses Blatt auf, um später darin nachschlagen zu können.

FR **IMPORTANT : À LIRE AVANT UTILISATION**
Veuillez lire les instructions et précautions de sécurité suivantes avant d'utiliser le présentateur. Gardez ce document à portée de main pour toute référence future.

ES **IMPORTANTE: LEER ANTES DE USAR**
Lea las siguientes instrucciones y las precauciones de seguridad antes de utilizar el Presentador. Conserve esta hoja para consultar en el futuro.

IT **IMPORTANTE: LEGGERE PRIMA DELL'UTILIZZO**
Leggere le seguenti istruzioni e precauzioni di sicurezza prima di utilizzare il Presenter. Tenere questo foglio a portata di mano per consultarlo in futuro.

NL **BELANGRIJK: LEES DIT VOOR GEBRUIK**
Lees de volgende instructies en veiligheidsmaatregelen voordat u de Presenter gaat gebruiken. Bewaar de brochure om deze in de toekomst te kunnen raadplegen.

DA **VIGTIGT: LÆSES FØR BRUG**
Læs følgende anvisninger og sikkerhedsforanstaltninger, før du bruger Presenter. Behold dette ark til fremtidig brug.

FI **TÄRKEÄÄ: LUE ENNEN KÄYTTÖÄ**
Lue seuraavat ohjeet ja varoitukset ennen esityskaukosäätimen käyttämistä. Pidä ohjeet tallessa tulevaa käyttöä varten.

SV **VIKTIGT: LÄS IGENOM BRUKSANVISNINGEN FÖRE ANVÄNDNING**
Läs följande instruktioner och säkerhetsföreskrifter innan du använder presentatören. Behåll detta blad för framtida referens.

PT **IMPORTANTE: LER ANTES DE UTILIZAR**
Leia as seguintes instruções e precauções de segurança antes de utilizar o Apresentador. Mantenha esta ficha à mão para referência futura.

EL **ΣΗΜΑΝΤΙΚΟ: ΔΙΑΒΑΣΤΕ ΠΡΙΝ ΤΗ ΧΡΗΣΗ**
Διαβάστε τις παρακάτω οδηγίες και τα μέτρα προστασίας, πριν χρησιμοποιήσετε τη συσκευή παρουσίασης. Κρατήστε το παρόν φυλλάδιο σε προσβάσιμο μέρος για μελλοντική αναφορά.

RU **ВАЖНО: ПРОЧТИТЕ ПЕРЕД ИСПОЛЬЗОВАНИЕМ**
Прежде чем использовать пульт для проведения презентаций, прочтите следующую инструкцию и указания по технике безопасности. Держите этот листок в доступном месте для дальнейшего использования в качестве справочного материала.

HU **FONTOS: A HASZNÁLAT ELŐTT OLVASSA EL**
A prezentációs eszköz használata előtt olvassa el az alábbi utasításokat és a biztonsági óvintézkedések ismertetését. A tájékoztató lapot tartsa hozzáférhető helyen a későbbi tájékozódás érdekében.

PL **WAŻNE: PRZECZYTAJ PRZED UŻYCIEM**
Przed skorzystaniem z prezentera należy przeczytać poniższe instrukcje i zalecenia dotyczące bezpieczeństwa. Należy przechowywać niniejszą instrukcję obsługi w łatwo dostępnym miejscu w celu wykorzystania w przyszłości.

RO **IMPORTANT: CITIŢI ÎNAINTE DE UTILIZARE**
Citiţi următoarele instrucţiuni şi măsuri de siguranţă înainte de a utiliza dispozitivul pentru prezentări. Păstraţi această foaie la îndemână pentru a o putea consulta ulterior.

CS **DŮLEŽITÉ: PŘED POUŽITÍM SI PŘEČTĚTE TENTO TEXT**
Před použitím prezentačního zařízení si prosím přečtěte následující pokyny a bezpečnostní opatření. Uložte si tento list pro budoucí použití.

BG **ВАЖНО: ПРОЧЕТЕТЕ ПРЕДИ УПОТРЕБА**
Прочетете следните инструкции и предпазни мерки за безопасност, преди да използвате устройството за презентации. Запазете този лист за бъдещи справки.

SL **POMEMBNO: PREBERITE PRED UPORABO**
Pred uporabo pripomočka za predstavitve Presenter preberite naslednja navodila in varnostne ukrepe. Ta list imejte pri roki za nadaljnja navodila.

HR **VAŽNO: PROČITAJTE PRIJE UPOTREBE**
Pročitajte sljedeće upute i sigurnosne mjere prije upotrebe prezentera. Sačuvajte ove upute za buduću upotrebu.

SK **DÔLEŽITÉ: PREČÍTAJTE SI PRED POUŽITÍM**
Skôr než začnete používať prezentér, prečítajte si nasledujúce pokyny a bezpečnostné informácie. Tento leták si uschovajte na budúce použitie.

TR **ÖNEMLİ : KULLANMADAN ÖNCE OKUYUN**
Presenter ürününü kullanmadan önce lütfen aşağıdaki talimatları ve güvenlik önlemlerini okuyun. Bu belgeyi daha sonra başvurmak üzere saklayın.

KK **МАҢЫЗДЫ : ПАЙДАЛАНУДАН БҰРЫН ОҚЫҢЫЗ**
Көрсеткішті пайдаланудан бұрын төмендегі нұсқауларды және қауіпсіздік шараларын оқыңыз. Бұл парақты келешекте пайдалану үшін сақтаңыз.

HY **ՈՒՇԱԴՐՈՒԹՅՈՒՆ. ԿԱՐԴԱՑԵՔ ՆԱԽՔԱՆ ՕԳՏԱԳՈՐԾԵԼԸ**
Մինչ Ներկայացման համար նախատեսված սարքն օգտագործելը՝ ծանոթացեք հետևյալ ցուցումներին ու անվտանգության միջոցներին: Պահեք այս թերթիկը ձեռքի տակ՝ հետագայում օգտվելու համար:

KY **МААНИЛҮҮ: КОЛДОНУУДАН МУРУН ОКУП ЧЫГЫҢЫЗ**
Сураныч Presenter'ди колдонуудан мурун көрсөтүлгөн нускамаларды жана коопсуздук эрежелерин сактаңыз. Келечекте колдонуу үчүн бул кагазды колуңузда сактаңыз.

PLUG IN THE DONGLE / SCHLIESSEN SIE DEN DONGLE AN / BRANCHEZ LE DONGLE / CONECTE EL DONGLE / INSERIMENTO DEL DONGLE / SLUIT DE DONGLE AAN / SÆT DONGLEN I / LIITÄ SOVITIN TIETOKONEESEEN / ANSLUT HÅRDVARUNYCKELN / LIGAR O DONGLE / ΣΥΝΔΕΣΤΕ ΤΟ DONGLE / ПОДСОЕДИНИТЕ АППАРАТНЫЙ КЛЮЧ / DUGJA BE A KOMMUNIKÁCIÓS EGYSÉGET / PODŁĄCZANIE NADAJNIKA / CONECTAŢI DONGLE-UL / ZAPOJENÍ RF ADAPTÉRU / ПОСТАВЕТЕ ЕЛЕКТРОННИЯ КЛЮЧ / PRIKLJUČITE ZUNANJO NAPRAVO / PRIKLJUČITE HARDVERSKI KLJUČ / ZAPOJENIE RF ADAPTÉRA / DONGLE'IN FİŞİNİ TAKIN / КІЛТТІ САЛЫҢЫЗ / ԷԼԵԿՏՐՈՆԱՅԻՆ ԲԱՆԱԼՈՒ ՄԻԱՑՈՒՄԸ ԲՆԻԿԻՆ / ПРОГРАММДЫК АЧКЫЧ АЙРЫСЫНА САЙЫҢЫЗ

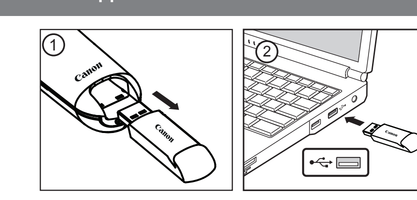

EN **USAGE TIPS**
- When finished using the Presenter with a computer, remove the dongle from the computer and replace it in the RF dongle compartment.
- When having problems connecting between the Presenter and the PC, please follow these instructions:
  i) Remove the dongle from the PC and switch the Presenter to the OFF position
  ii) Switch the Presenter to the Keynote/Powerpoint position
  iii) Insert the dongle into the PC USB port again
- When using with a different computer, please connect again for initial setup.
- RF connection requires battery power to function properly.

DE **HINWEISE ZUM GEBRAUCH**
- Wenn Sie den Rechner nicht mehr einem Presenter verwenden möchten, trennen Sie den Dongle vom Computer ab und setzen Sie ihn in das RF-Dongle-Fach ein.
- Wenn ein Verbindungsproblem zwischen dem Presenter und dem PC auftritt, befolgen Sie bitte die folgenden Anweisungsschritte:
  i) Trennen Sie den Dongle vom PC und schalten Sie den Presenter auf die Position AUS.
  ii) Schalten Sie den Presenter auf die Position Keynote/Powerpoint.
  iii) Schließen Sie den Dongle an den USB-Port des PCs an.
- Bei Verwendung mit einem anderen Computer schließen Sie den Dongle bitte erneut an, um die Ersteinrichtung zu starten.
- Der RF-Anschluss benötigt Strom von der Batterie, um richtig zu funktionieren.

FR **CONSEILS D'UTILISATION**
- Lorsque vous avez terminé d'utiliser le présentateur avec un ordinateur, retirez le dongle de l'ordinateur et replacez-le dans le compartiment RF.
- Si vous rencontrez des problèmes de connexion entre le présentateur et l'ordinateur, suivez les instructions ci-dessous :
  i) Retirez le dongle de l'ordinateur et réglez le présentateur sur la position OFF.
  ii) Réglez le présentateur sur la position Keynote ou PowerPoint.
  iii) Insérez de nouveau le dongle dans le port USB de l'ordinateur.
- Si vous utilisez un autre ordinateur, connectez-le de nouveau pour la configuration initiale.
- La connexion RF requiert le bon fonctionnement de l'alimentation par pile.

ES **CONSEJOS DE USO**
- Una vez haya terminado de utilizar el Presentador en el ordenador, retire el dongle del ordenador y vuelva a colocarlo en el compartimento de dongle RF.
- En caso de que se produzcan problemas en la conexión entre el Presentador y el ordenador, siga estas instrucciones:
  i) Retire el dongle del ordenador y coloque el Presentador en posición OFF
  ii) Coloque el Presentador en posición Keynote/Powerpoint
  iii) Vuelva a insertar el dongle en el puerto USB del ordenador
- Si utiliza un ordenador diferente, conecte de nuevo para realizar la configuración inicial.
- La conexión RF necesita pilas para funcionar correctamente.

IT **SUGGERIMENTI DI UTILIZZO**
- Dopo aver utilizzato il Presenter con un computer, rimuovere il dongle dal computer e reinserirlo nello scomparto del dongle RF.
- Se si verificano problemi di connessione tra il Presenter e il PC, eseguire le seguenti istruzioni:
  i) Rimuovere il dongle dal PC e spegnere il Presenter
  ii) Accendere il Presenter selezionando la posizione Keynote/Powerpoint
  iii) Inserire nuovamente il dongle nella porta USB del PC
- Se si utilizza questo dispositivo con un computer differente, eseguire una nuova connessione per l'impostazione iniziale.
- La connessione RF richiede un'alimentazione tramite batterie per un corretto funzionamento.

NL **GEBRUIKSTIPS**
- Als u klaar bent met het gebruik van de Presenter met een computer, haalt u de dongle uit de computer en plaatst u deze terug in de gleuf aan de achterkant van het apparaat.
- Als er een verbindingsprobleem is tussen de Presenter en de pc volgt u de volgende instructies:
  i) Haal de dongle uit de pc en zet de Presenter in de UIT-stand
  ii) Zet de Presenter in de Keynote/Powerpoint-stand
  iii) Steek de dongle weer in de USB-poort van de pc
- Als u deze gebruikt met een andere computer, moet u opnieuw verbinding maken voor de beginset-up.
- De RF-verbinding heeft batterijvermogen nodig om goed te functioneren.

DA **TIPS OM BRUG**
- Når du er færdig med at bruge Presenter sammen med en computer, skal du tage donglen ud af computeren og anbringe den i RF dongle-rummet.
- Hvis du har problemer med at oprette forbindelse mellem Presenter og pc'en, skal du følge disse anvisninger:
  i) Tag donglen ud af pc'en, og flyt kontakten på Presenter til positionen OFF
  ii) Flyt kontakten på Presenter til positionen Keynote/Powerpoint
  iii) Indsæt donglen i pc'ens USB-port igen
- Ved brug sammen med en anden computer, skal du oprette forbindelse igen og udføre den indledende opsætning.
- RF-forbindelse kræver, at batterierne fungerer korrekt.

FI **KÄYTTÖVINKKEJÄ**
- Kun lopetat esityskaukosäätimen käytön tietokoneella, irrota sovitin tietokoneesta ja laita se RF-sovittimelle varattuun lokeroon.
- Mikäli yhteyden muodostaminen esityskaukosäätimen ja tietokoneen välille ei onnistu, noudata seuraavia ohjeita:
  i) Irrota sovitin tietokoneesta ja kytke esityskaukosäädin off-asentoon
  ii) Kytke esityskaukosäädin Keynote- tai PowerPoint-asentoon
  iii) Liitä sovitin uudelleen tietokoneen USB-porttiin
- Jos käytät toista tietokonetta, muodosta yhteys uudelleen alkuasetusten tekemistä varten.
- RF-yhteyden käyttö edellyttää, että paristot toimivat.

SV **ANVÄNDNINGSTIPS**
- När du är klar med att använda presentatören med en dator, avlägsna hårdvaruny ckeln från datorn och placera den i förvaringsutrymmet för RF-hårdvarunyckeln.
- Om du har problem med att upprätta en förbindelse mellan presentatören och datorn gör du så här:
  i) Ta bort hårdvarunyckeln från datorn och ställ in presentatören i avstängt läge (OFF)
  ii) Ställ in presentatören i Keynote/Powerpoint-läge
  iii) Sätt i hårdvarunyckeln i datorns USB-port igen
- Om du byter till en annan dator upprepar du anslutningsproceduren för att göra en inledande konfiguration.
- RF-anslutningen kräver batteriström för att fungera korrekt.

PT **SUGESTÕES DE UTILIZAÇÃO**
- Quando terminar de utilizar o Apresentador com um computador, retire o dongle do computador e volte a colocá-lo no compartimento do dongle RF.
- Se ocorrer um problema de ligação entre o Apresentador e o PC, siga as seguintes instruções:
  i) Remova o dongle do PC e desligue o Apresentador
  ii) Coloque o Apresentador na posição Keynote/Powerpoint
  iii) Volte a introduzir o dongle na entrada USB do PC
- Quando utilizar com um computador diferente, ligue novamente para a configuração inicial.
- A ligação RF requer que a alimentação das pilhas funcione corretamente.

EL **ΣΥΜΒΟΥΛΕΣ ΧΡΗΣΗΣ**
- Όταν ολοκληρώσετε τη χρήση της συσκευής παρουσίασης με τον υπολογιστή, αφαιρέστε το dongle από τον υπολογιστή και τοποθετήστε το πίσω στην υποδοχή RF dongle.
- Εάν αντιμετωπίσετε προβλήματα με τη σύνδεση της συσκευής παρουσίασης στον υπολογιστή, ακολουθήστε τις παρακάτω οδηγίες:
  i) Αφαιρέστε το dongle από τον υπολογιστή και απενεργοποιήστε τη συσκευή παρουσίασης, γυρνώντας το διακόπτη στη θέση OFF
  ii) Ρυθμίστε τη συσκευή παρουσίασης στη θέση Keynote/Powerpoint
  iii) Εισαγάγετε το dongle ξανά στη θύρα USB του υπολογιστή
- Εάν χρησιμοποιήσετε τη συσκευή σε διαφορετικό υπολογιστή, επαναλάβετε τη σύνδεση, για να εγκαταστήσετε τη συσκευή από την αρχή.
- Για να λειτουργήσει σωστά, η σύνδεση RF απαιτεί τροφοδοσία με μπαταρίες.

RU **СОВЕТЫ ПО ИСПОЛЬЗОВАНИЮ**
- После завершения использования Пульта с компьютером извлеките адаптер из компьютера и поместите его в разъем в задней части устройства.
- Если возникли проблемы с подключением пульта для презентаций к ПК, выполните следующие инструкции одно задругим:
  i) Извлеките адаптер из ПК и отключите пульт для презентаций
  ii) Переключите пульт для презентаций в положение Keynote/Powerpoint
  iii) Вставьте адаптер в ПК
- При использовании другого компьютера используйте первоначальную установку еще раз.
- Подключение радиочастоты требует заряда батареи для нормальной работы.

HU **HASZNÁLATI TIPPEK**
- Ha befejezte a prezentációs eszköz használatát a számítógéppel, távolítsa el a kommunikációs egységet a számítógépből, és rakja az RF-kommunikációs egység rekeszébe.
- Ha probléma lép fel a prezentációs eszköz és a PC csatlakoztatása közben, kövesse az alábbi utasításokat:
  i) Húzza ki a kommunikációs egységet a PC-ből és kapcsolja ki a prezentációs eszközt
  ii) Kapcsolja Keynote/Powerpoint pozícióba a prezentációs egységet
  iii) Dugja be újra a kommunikációs egységet a PC USB-portjába
- Ha másik számítógéppel használja, csatlakoztassa újra a kezdeti beállítás elvégzéséhez.
- Az RF-kapcsolat megfelelő működéséhez töltéssel rendelkező elem szükséges.

PL **PORADY DOTYCZĄCE UŻYTKOWANIA**
- Po zakończeniu korzystania z prezentera z komputerem należy odłączyć nadajnik od komputera i umieścić go w prezenterze.
- W przypadku problemów z ustanowieniem połączenia prezentera z komputerem należy postępować zgodnie z nastepującą procedurą:
  i) Wyjmij nadajnik ze złącza komputera i ustaw przełącznik prezentera w położeniu OFF (wył.)
  ii) Ustaw przełącznik prezentera w położeniu Keynote/Powerpoint
  iii) Włóż nadajnik ponownie do złącza USB komputera
- Korzystając z innego komputera, należy ponownie ustanowić połączenie, aby przeprowadzić wstępną konfigurację.
- Zasilanie bateryjne jest niezbędne do prawidłowego funkcjonowania połączenia bezprzewodowego.

RO **SFATURI DE UTILIZARE**
- Când aţi terminat de utilizat dispozitivul pentru prezentări cu un computer, scoateţi dongle-ul din computer şi puneţi-l la loc în compartimentul de dongle RF.
- Când aveţi probleme de conectare între dispozitivul pentru prezentări şi PC, urmaţi aceste instrucţiuni:
  i) Scoateţi dongle-ul din PC şi comutaţi dispozitivul pentru prezentări la poziţia OPRIT
  ii) Comutaţi dispozitivul pentru prezentări la poziţia Keynote/Powerpoint
  iii) Introduceţi din nou dongle-ul în portul USB de la PC
- Când îl utilizaţi cu un alt computer, conectaţi-l din nou pentru a efectua configurarea iniţială.
- În vederea funcţionării corespunzătoare, conexiunea RF necesită alimentare de la baterie.

CS **RADY PRO POUŽÍVÁNÍ**
- Po skončení používání prezentačního zařízení v kombinaci s počítačem vyjměte RF adaptér z počítače a umístěte jej do prostoru pro RF adaptér.
- Pokud máte problémy s připojením prezentačního zařízení k počítači, postupujte následovně:
  i) Vyjměte RF adaptér z počítače a prezentační zařízení přepněte do polohy OFF (Vyp.)
  ii) Přepněte prezentační zařízení do polohy Keynote/PowerPoint
  iii) Znovu vložte RF adaptér do USB portu počítače
- Pokud zařízení používáte s jiným počítačem, znovu ho připojte pro počáteční nastavení.
- Připojení RF vyžaduje pro správnou funkci napájení z baterie.

BG **СЪВЕТИ ЗА РАБОТА**
- След като приключите работата с презентатора и компютър, махнете електронния ключ от компютъра и го върнете в неговото отделение.
- Когато имате проблеми със свързването на презентатора и компютъра, следвайте тези инструкции:
  i) Извадете електронния ключ от компютъра и изключете презентатора
  ii) Превключете презентатора в положение Keynote/Powerpoint
  iii) Отново поставете електронния ключ в USB порта на компютъра
- Когато използвате с друг компютър, свържете отново за първоначална настройка.
- RF връзката се нуждае от захранване чрез батерия за нормална работа.

SL **NASVETI ZA UPORABO**
- Ko pripomočka za predstavitve Presenter ne uporabljate več z računalnikom, zunanjo napravo odstranite izračunalnika in jo vstavite v predel za zunanjo napravo RF.
- Če imate težave pri povezovanju pripomočka za predstavitve Presenter in računalnika, upoštevajte ta navodila:
  i) Odstranite zunanjo napravo iz računalnika in pripomoček za predstavitve Presenter preklopite v položaj OFF (Izklop)
  ii) Pripomoček za predstavitve Presenter preklopite v položaj Keynote/Powerpoint
  iii) Zunanjo napravo znova vstavite v računalniška vrata USB
- Ko uporabite drug računalnik, za začetno nastavitev znova vzpostavite povezavo.
- Povezava RF za pravilno delovanje potrebuje baterijsko napajanje.

HR **SAVJETI ZA UPOTREBU**
- Kad završite s upotrebom prezentera s računalom, izvadite hardverski ključ iz računala i vratite ga u odjeljak za RF hardverski ključ.
- U slučaju problema pri povezivanju prezentera i računala slijedite ove upute:
  i) Uklonite hardverski ključ iz računala i stavite prekidač na prezenteru u položaj OFF
  ii) Stavite prekidač u položaj Keynote/Powerpoint
  iii) Ponovo umetnite hardverski ključ u USB priključak na računalu
- Prilikom upotrebe na drugom računalu ponovo povežite prezenter radi početnog postavljanja.
- Za ispravan rad RF veze potrebno je baterijsko napajanje.

SK **TIPY TÝKAJÚCE SA POUŽÍVANIA**
- Po skončení používania prezentéra v kombinácii s počítačom odpojte RF adaptér od počítača a odložte ho do priečinka pre RF adaptér.
- V prípade problémov s nadviazaním pripojenia medzi RF adaptérom a počítačom postupujte takto:
  i) RF adaptér odpojte od počítača a prezentér prepnite do polohy OFF (Vyp.)
  ii) Prezentér prepnite do polohy Keynote/Powerpoint
  iii) RF adaptér znova zasuňte do portu USB počítača
- V prípade použitia s iným počítačom pripojte adaptér a vykonajte úvodné nastavenie.
- RF pripojenie vyžaduje na správne fungovanie napájanie batériami.

TR **KULLANIM İÇİN İPUÇLARI**
- Bir bilgisayarda Presenter ürününü kullanmayı bıraktığınızda, dongle'ı bilgisayardan çıkarın ve RF dongle yuvasına yerleştirin.
- Presenter ve bilgisayar arasında bağlantı kurmakta sorun yaşıyorsanız, lütfen bu talimatları uygulayın:
  i) Dongle'ı bilgisayardan çıkarın ve Presenter ürününü KAPALI konuma getirin
  ii) Presenter ürününü Keynote/Powerpoint konumuna getirin
  iii) Dongle'ı bilgisayarın USB portuna yeniden takın
- Başka bir bilgisayar ile kullanırken, lütfen ilk kurulum için yeniden bağlanın.
- RF bağlantısının düzgün çalışması pil gücünü gerektirir.

KK **ПАЙДАЛАНУ КЕҢЕСТЕРІ**
- Көрсеткішті компьютермен пайдалануды аяқтаған кезде электрондық кілтті компьютерден ажыратыңыз және оны RF кілт бөліміне салыңыз.
- Көрсеткіш пен ДК арасында жалғау ақаулықтары болған кезде мына нұсқауларды орындаңыз:
  i) Кілтті ДК-ден ажыратыңыз және көрсеткішті ӨШІРУ күйіне қосыңыз
  ii) Көрсеткішті кілтжазба/Powerpoint күйіне қосыңыз
  iii) Кілтті ДК-дің USB портына қайтадан салыңыз
- Басқа компьютермен пайдаланған кезде бастапқы орнату үшін қайтадан қосыңыз.
- RF байланысы батарея қуатының дұрыс жұмыс істеуін талап етеді.

HY **ԽՈՐՀՈՒՐԴՆԵՐ ԿԱՊՎԱԾ ՕԳՏԱԳՈՐԾՄԱՆ ՀԵՏ**
- Ներկայացման համար նախատեսված սարքի աշխատանքը համակարգչի հետ ավարտելուց հետո հանեք էլեկտրոնային բանալին համակարգչից և տեղադրեք կողավուն կցաշրթով մեկուսամասի մեջ:
- Ներկայացման համար նախատեսված սարքի և համակարգչի միջև խնդիրներ առաջանալու դեպքում հետևեք ստորև նշված ցուցումներին.
  i) Հանեք էլեկտրոնային բանալին համակարգչից և տեղակայեք Ներկայացման համար նախատեսված սարքը OFF (ԱՆՋԱՏԱԾ) դիրքի
  ii) Տեղակայեք Ներկայացման համար նախատեսված սարքը Keynote/Powerpoint դիրքի
  iii) Նորից մտցրեք էլեկտրոնային բանալին համակարգչի USB միացքի մեջ
- Այլ համակարգչի հետ օգտագործելու դեպքում նորից կապակցեք և կատարեք սկզբնական տեղակայումը:
- RF միացման համար հարկավոր է, որպեսզի մարտկոցի հոսանքը բավարար լինի:

KY **КОЛДОНУУ КЕҢЕШТЕРИ**
- Presenter'ди компьютер менен колдонуп бүткөндөн кийин, программдык ачкычты компьютерден чыгарып RF программдык ачкычтар бөлүмүнө которуңуз.
- Presenter жана персоналдык компьютер ортосундагы туташуу маселелери чыкканда, сураныч төмөнкү нускамаларды аткарыңыз:
  i) Программдык ачкычты персоналдык компьютерден чыгарыңыз жана Presenter'ди ӨЧҮК абалга которуңуз
  ii) Presenter'ди Keynote/Powerpoint абалга которуңуз
  iii) Программдык ачкычты персоналдык компьютер USB портуна кайра киргизиңиз
- Башка компьютер менен колдонгондо, сураныч кайрадан баштапкы жөндөөлөргө туташыңыз.
- RF туташуу туура иштеши үчүн батарея кубатын талап кылат.

BATTERY INSTALLATION / EINSETZEN DER BATTERIEN / INSTALLATION DES PILES / INSTALACIÓN DE LAS PILAS / INSTALLAZIONE DELLA BATTERIA / INSTALLATIE VAN DE BATTERIJEN / ISÆTTELSE AF BATTERIER / PARISTOJEN ASENNUS / INSTALLATION AV BATTERI / INSTALAÇÃO DAS PILHAS / ΕΓΚΑΤΑΣΤΑΣΗ ΜΠΑΤΑΡΙΑΣ / УСТАНОВКА ЭЛЕМЕНТОВ ПИТАНИЯ / ELEMEK BEHELYEZÉSE / INSTALACJA BATERII / INSTALAREA BATERIILOR / VLOŽENÍ BATERIE / ПОСТАВЯНЕ НА БАТЕРИЯТА / NAMESTITEV BATERIJE / POSTAVLJANJE BATERIJE / INŠTALÁCIA BATÉRIÍ / PİLİN YERLEŞTİRİLMESİ / БАТАРЕЯНЫ ОРНАТУ / ՄԱՐՏԿՈՑԻ ՏԵՂԱԴՐՈՒՄԸ / БАТАРЕЯ ОРНОТУУСУ

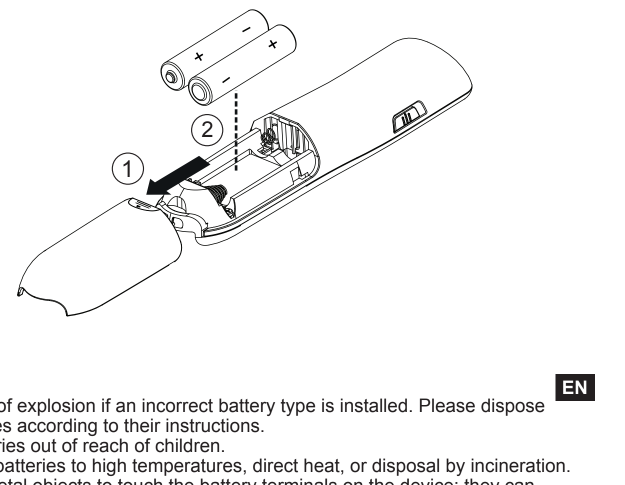

⚠ CAUTION (EN)
- There is a risk of explosion if an incorrect battery type is installed. Please dispose of used batteries according to their instructions.
- Keep the batteries out of reach of children.
- Never expose batteries to high temperatures, direct heat, or disposal by incineration.
- Do not allow metal objects to touch the battery terminals on the device; they can become hot and cause burns.
- Remove the batteries if they are worn out or have been stored for an extended period of time.
- Always remove old, weak, or worn out batteries promptly and recycle or dispose of them in accordance with Federal, State, and Local regulations.
- If a battery leaks, remove all batteries, taking care to keep the leaked fluid from touching your skin or clothes. If fluid from the battery comes into contact with skin or clothes, flush skin with water immediately.

⚠ ACHTUNG (DE)
- Es besteht Explosionsgefahr, wenn ein ungeeigneter Batterietyp eingesetzt wird. Entsorgen Sie gebrauchte Batterien entsprechend der Anweisung.
- Bewahren Sie die Batterien außer Reichweite von Kindern auf.
- Halten Sie die Batterien immer von hohen Temperaturen und direkter Wärmeein wirkung fern,und entsorgen Sie sie nie durch Verbrennen.
- Achten Sie darauf, dass die Batterieklemmen am Gerät nicht mit Metallgegenständen in Kontakt kommen; anderenfalls könnten diese heiß werden und zu Verbrennungen führen.
- Entnehmen Sie die Batterien, wenn sie leer sind oder für lange Zeit nicht verwendet wurden.
- Ersetzen Sie alte, schwache oder leere Batterien unverzüglich, und recyceln oder entsorgen Sie sie gemäß den geltenden Verordnungen.
- Falls Batterieflüssigkeit austritt, entnehmen Sie alle Batterien und achten Sie dabei darauf, dass keine ausgetretene Batterieflüssigkeit auf Ihre Haut oder Kleidung gelangt. Falls ausgetretene Batterieflüssigkeit auf Ihre Haut oder Kleidung gelangt, spülen Sie die betroffene Stelle sofort gründlich mit Wasser ab.

⚠ PRÉCAUTIONS (FR)
- Il existe un risque d'explosion si vous insérez un type de pile incorrect. Mettez au rebut les piles usagées conformément à leurs instructions.
- Gardez les piles hors de la portée des enfants.
- Veillez à ne pas exposer les piles à des températures élevées ou à une source de chaleur directe, ni à les incinérer pour les mettre au rebut.
- Veillez à ne pas laisser d'objets métalliques en contact avec les bornes de la pile sur le périphérique. Ils risquent de chauffer et de causer des brûlures.
- Retirez les piles du périphérique si elles sont usagées ou si vous n'utilisez pas celui-ci pendant une période prolongée.
- Retirez toujours et rapidement les piles anciennes, faibles ou usagées et recyclez-les ou mettez-les au rebut conformément aux réglementations fédérales, nationales ou locales.
- En cas de fuite, retirez toutes les piles, en prenant soin d'éviter tout contact avec la peau ou les vêtements. Si le liquide de la pile entre en contact avec la peau ou les vêtements, rincez immédiatement la peau à eau.

⚠ PRECAUCIONES (ES)
- Si utiliza un tipo de pila no compatible, puede provocar una explosión. Deseche las pilas utilizadas de acuerdo con sus instrucciones.
- Mantenga las pilas fuera del alcance de los niños.
- No exponga a altas temperaturas, someta a calor directo o queme las pilas.
- No permita que ningún objeto metálico entre en contacto con los terminales de las pilas del dispositivo; pueden calentarse y provocar quemaduras.
- Retire las pilas si están agotadas o se han almacenado durante un período prolongado de tiempo.
- Extraiga las pilas antiguas, agotadas o que contengan poca carga y recíclelas de acuerdo con las leyes federales, estatales y locales.
- Si una pila presenta fugas, retire todas las pilas y procure evitar que el líquido vertido entre en contacto con su piel o ropa. Si el líquido de una pila entra en contacto con la piel o la ropa, lávese la piel con agua inmediatamente.

⚠ PRECAUZIONI (IT)
- La batteria potrebbe esplodere se non viene inserito un tipo corretto. Attenersi alle istruzioni per lo smaltimento delle batterie usate.
- Mantenere le batterie fuori della portata dei bambini.
- Non esporre mai le batterie a temperature elevate o calore diretto, né sottoporle a incenerimento.
- Evitare il contatto tra oggetti di metallo e i terminali delle batterie nel dispositivo; tali contatti possono divenire caldi e causare scottature.
- Rimuovere le batterie se sono scariche o se sono state conservate per un lungo periodo di tempo.
- Rimuovere sempre prontamente batterie vecchie, deboli, o esaurite e smaltirle secondo le normative nazionali, regionali o locali.
- In caso di perdite dalla batteria, rimuovere tutte le batterie, evitando il contatto del liquido fuoriuscito con la pelle o i vestiti. Se il liquido di una batteria entra in contatto con la pelle o i vestiti, lavare immediatamente con acqua.

⚠ WAARSCHUWING (NL)
- Er is kans op explosiegevaar als een onjuist type batterij wordt gebruikt. Gooi lege batterijen weg volgens de instructies van de fabrikant.
- Houd de batterijen buiten het bereik van kinderen.
- Stel batterijen nooit bloot aan hoge temperaturen of directe hitte en verwijder de batterijen niet door deze te verbranden.
- Zorg ervoor dat metalen voorwerpen niet in aanraking komen met de accupolen van het apparaat; deze kunnen heet worden en brandplekken veroorzaken.
- Verwijder de batterijen als deze leeg zijn en gebruik geen batterijen die voor een lange periode zijn opgeslagen.
- Gooi oude, zwakke of lege batterijen direct weg en zorg ervoor dat ze worden gerecycled of verwerkt volgens landelijke of lokale wetgeving.
- Als een batterij lekt, verwijder dan alle batterijen en zorg ervoor dat uw huid of kleding niet in aanraking komt met de gelekte vloeistof. Als uw huid of kleding toch in aanraking komt met de batterijvloeistof, spoelt u uw huid onmiddellijk af met water.

⚠ FORSIGTIG (DA)
- Der er risiko for eksplosion, hvis du isætter en forkert batteritype. Bortskaf brugte batterier i henhold til den vejledning, der følger med dem.
- Opbevar batterierne uden for børns rækkevidde.
- Batterierne må ikke udsættes for høje temperaturer eller direkte varme, og de må under ingen omstændigheder brændes.
- Sørg for, at ingen metalgenstande kommer i kontakt med enhedens batteriklemmer. De kan blive varme og forårsage forbrændinger.
- Tag batterierne ud, hvis de er opbrugte eller har siddet i enheden i længere tid.
- Sørg altid for at tage gamle, svage eller opbrugte batterier ud, og genbrug eller bortskaf dem i henhold til lokale love og bestemmelser.
- Hvis et batteri er utæt, skal du tage alle batterierne ud og sørge for, at batterivæsken ikke kommer i kontakt med hud eller tøj. Hvis batterivæske kommer i kontakt med hud eller tøj, skal du straks skylle huden med vand.

⚠ VAROITUS (FI)
- Räjähdysvaara, mikäli pariston tilalle asennetaan vääränmallinen paristo. Hävitä käytetyt paristot ohjeiden mukaisesti.
- Pidä paristot pois lasten ulottuvilta.
- Älä altista paristoja korkeille lämpötiloille tai suoralle lämmölle. Älä hävitä niitä polttamalla.
- Älä kosketa laitteen paristoliittimiä metalliesineillä; ne voivat kuumentua ja aiheuttaa palovammoja.
- Poista paristot, jos ne ovat kuluneet tai olleet laitteessa erittäin pitkään.
- Poista aina vanhat, heikot tai kuluneet paristot ja kierrätä ne tai hävitä ne kansallisen lainsäädännön mukaisesti.
- Mikäli paristo vuotaa, poista kaikki paristot. Älä päästä paristonesteitä kosketuksiin ihon tai vaatteiden kanssa. Mikäli näin kuitenkin tapahtuu, huuhtele iho välittömästi vedellä.

⚠ VARNING (SV)
- Om du sätter i fel typ av batteri finns det risk för explosion. Kassera förbrukade batterier i enlighet med anvisningarna.
- Förvara batterierna utom räckhåll för barn.
- Utsätt aldrig batterierna för höga temperaturer eller direkt värme eller gör dig av med dem genom att bränna dem.
- Låt inte metallföremål komma i kontakt med batteripolerna på enheten – de kan bli hetaoch orsaka brännskador.
- Ta bort batterierna om de är utslitna eller har lagrats under en längre tid.
- Ta alltid bort gamla, svaga eller utslitna batterier direkt och lämna in dem för återvinning eller gör dig av med dem i enlighet med nationella och lokala föreskrifter.
- Om ett batteri läcker ska du ta ut alla batterier och vara försiktig så att läckande vätska inte kommer ikontakt med huden eller kläderna. Om vätska från ett batteri kommer i kontakt med hudeneller kläderna ska du skölja huden med vatten omedelbart.

⚠ ATENÇÃO (PT)
- Existe risco de explosão se for introduzido um tipo de pilha incorreto. Elimine as pilhas usadas de acordo com as respetivas instruções.
- Mantenha as pilhas longe do alcance das crianças.
- Nunca exponha as pilhas a altas temperaturas ou calor direto, e nunca as elimine por incineração.
- Não permita que objetos metálicos entrem em contacto com os terminais das pilhas no dispositivo; podem aquecer e provocar queimaduras.
- Remova as pilhas se estas estiverem gastas ou armazenadas durante um longo período de tempo.
- Remova sempre as pilhas antigas, fracas ou gastas prontamente e recicle ou elimine as mesmas de acordo com a regulamentação Federal, Estatal e Local.
- Se houver uma fuga numa pilha, remova todas as pilhas, tendo cuidado para não permitir que o líquido entre em contacto com a sua pele ou roupas. Se o líquido de uma pilha entrar em contacto com a pele ou roupas, lave imediatamente a pele com água.

⚠ ΠΡΟΣΟΧΗ (EL)
- Υπάρχει κίνδυνος έκρηξης, αν τοποθετηθεί λάθος τύπος μπαταρίας. Να απορρίπτετε τις χρησιμοποιημένες μπαταρίες σύμφωνα με τις οδηγίες στη συσκευασία τους.
- Φυλάσσετε τις μπαταρίες μακριά από παιδιά.
- Μην εκθέτετε τις μπαταρίες σε υψηλές θερμοκρασίες ή άμεση θέρμανση και μην τις απορρίπτετε μέσω καύσης.
- Μην αφήνετε μεταλλικά αντικείμενα να έρχονται σε επαφή με τους ακροδέκτες της μπαταρίας στη συσκευή. Η μπαταρία μπορεί να υπερθερμανθεί και να προκαλέσει εγκαύματα.
- Αφαιρείτε τις μπαταρίες, αν παρουσιάσουν φθορά ή έχουν αποθηκευτεί για μεγάλο χρονικό διάστημα.
- Αφαιρείτε αμέσως παλιές, άδειες ή φθαρμένες μπαταρίες και ανακυκλώνετε ή απορρίπτετε τις μπαταρίες αυτές σύμφωνα με τους εθνικούς και τοπικούς κανονισμούς.
- Εάν μια μπαταρία παρουσιάσει διαρροή, αφαιρέστε όλες τις μπαταρίες, προσέχοντας ώστε το υγρό από τη διαρροή να μην έρθει σε επαφή με το δέρμα ή τα ρούχα σας. Εάν το υγρό της μπαταρίας έρθει σε επαφή με το δέρμα ή τα ρούχα, ξεπλύνετε το δέρμα αμέσως με νερό.

⚠ ОСТОРОЖНО (RU)
- В случае установки элемента питания неподходящего типа существует опасность взрыва. Утилизируйте использованные элементы питания согласно инструкции к ним.
- Храните элементы питания в месте, недоступном для детей.
- Ни в коем случае не подвергайте элементы питания воздействию высокой температуры или непосредственному нагреванию. Запрещается утилизировать элементы питания путем сжигания.
- Не допускайте контакта металлических объектов с клеммами элементов питания на устройстве; они могут нагреться и вызвать ожоги.
- Удаляйте элементы питания, если они разрядились или хранились в течение длительного времени.
- Обязательно без промедления удаляйте старые, частично или полностью разрядившиеся элементы питания и утилизируйте их в соответствии с федеральными, региональными и местными нормативными предписаниями.
- В случае протекания элемента питания удаляйте все элементы питания, избегая попадания вытекшей жидкости на кожу или одежду. В случае попадания жидкости из элемента питания на кожу или одежду немедленно промойте кожу водой.

⚠ ÓVINTÉZKEDÉSEK (HU)
- Robbanásveszély léphet fel, ha nem megfelelő típusú elemet használ. A már nem használható elemek selejtezését a használati utasításuk szerint végezze.
- Az elemeket kisgyermekektől elzárva tárolja.
- Az elemeket soha ne tegye ki magas hőmérsékletnek vagy közvetlen hőhatásnak, és ne próbálja elégetéssel megsemmisíteni őket.
- Az eszközön ne érjenek fémtárgyak az elem pólusaihoz. Ez az elem felhevülését és égési sérülést okozhat.
- Távolítsa el az elemeket, ha lemerültek, vagy hosszú ideig tárolták őket.
- A régi, gyenge vagy elhasználódott elemeket mindig haladéktalanul távolítsa el, és adja le őket újrahasznosításra vagy megsemmisítésre az országos vagy helyi szabályozásoknak megfelelően.
- Ha valamelyik elem szivárog, távolítsa el az összes elemet, és közben ügyeljen arra, hogy a szivárgó folyadék ne érjen a bőréhez vagy a ruhájához. Ha az elemből szivárgó folyadék érintkezne a bőrével vagy a ruhájával, azonnal öblítse le bőrét vízzel.

⚠ PRZESTROGA (PL)
- Zastąpienie baterią nieodpowiedniego typu może grozić wybuchem. Zużytych baterii należy pozbywać się zgodnie z instrukcją.
- Baterie przechowywać w miejscu niedostępnym dla dzieci.
- Nigdy nie wystawiać baterii na działanie wysokiej temperatury, bezpośredniego działania ciepła ani nie utylizować przez spalanie.
- Nie dopuść do tego, by przedmioty metalowe dotykały biegunów baterii w urządzeniu; mogą stać się gorące i powodować oparzenia.
- Wyjmuj baterie, jeżeli są zużyte lub były przechowywane przez dłuższy okres czasu.
- Zawsze niezwłocznie wyjmuj baterie stare, rozładowane lub zużyte i oddawaj je do recyklingu lub utylizacji, zgodnie z przepisami federalnymi, stanowymi i lokalnymi.
- Jeżeli bateria wycieka, wyjmij je wszystkie nie dopuszczając do kontaktu elektrolitu ze skórą lub odzieżą. W tym ostatnim przypadku płucz skórę lub odzież obficie wodą.

⚠ ATENŢIE (RO)
- Există pericolul de explozie dacă este introdus un tip incorect de baterii. Dezafectaţi bateriile uzate conform instrucţiunilor corespunzătoare.
- Nu lăsaţi bateriile la îndemâna copiilor.
- Nu expuneţi niciodată bateriile la temperaturi înalte sau la căldură directă şi nu le aruncaţi în foc.
- Nu lăsaţi obiecte de metal să atingă bornele bateriilor dispozitivului; acestea pot deveni fierbinţi şi pot cauza arsuri.
- Scoateţi bateriile dacă sunt uzate sau dacă au fost depozitate o perioadă lungă de timp.
- Scoateţi imediat bateriile vechi, slabe sau uzate şi reciclaţi-le sau dezafectaţi-le în conformitate cu reglementările federale, de stat şi locale.
- Dacă o baterie prezintă scurgeri, scoateţi toate bateriile, având grijă ca lichidul scurssă nu vă atingă pielea sau hainele. Dacă lichidul din baterie intră în contact cu pielea sau cu hainele, spălaţi imediat pielea cu apă.

⚠ UPOZORNĚNÍ (CS)
- Pokud je vložen nesprávný typ baterie, hrozí riziko výbuchu. Použité baterie zlikvidujte podle příslušných pokynů.
- Uchovávejte baterie mimo dosah dětí.
- Nikdy nevystavujte baterie vysokým teplotám nebo přímému teplu ani je nikdy nelikvidujte spalováním.
- Nedovolte, aby se kovové objekty dotýkaly kontaktů baterie v zařízení – mohou se zahřát a způsobit popáleniny.
- Pokud jsou baterie opotřebené nebo byly dlouhou dobu uskladněny, vyjměte je.
- Vždy neprodleně odstraňte staré, slabé nebo opotřebené baterie a recyklujte je nebo zlikvidujte v souladu s federálními, státními nebo místními předpisy.
- Pokud baterie netěsní, vyjměte všechny baterie a dávejte pozor, aby unikající kapalina nepřišla do styku s vaší pokožkou nebo oblečením. Pokud se kapalina z baterie dostane do kontaktu s pokožkou nebo oblečením, okamžitě opláchněte pokožku vodou.

⚠ ВНИМАНИЕ (BG)
- Съществува риск от експлозия, ако поставите неправилен тип батерия. Изхвърляйте използваните батерии в съответствие с инструкциите.
- Съхранявайте батериите на място, недостъпно за деца.
- Никога не излагайте батериите на високи температури или пряка топлина и никога не ги хвърляйте в огъня.
- Не позволявайте метални предмети да се допират до клемите за батерия на устройството; възможно е да се нагорещят и да причинят изгаряния.
- Махнете батериите, ако са изтощени или са били съхранявани твърде дълго.
- Винаги махайте старите, слаби или изтощени батерии бързо и ги рециклирайте в съответствие с федералните, държавни или местни разпоредби.
- Ако някоя батерия протече, извадете всички батерии, като внимавате изтеклата течност да не се докосва до кожата или дрехите ви. Ако течност от батерията влезе в контакт с кожата или дрехите ви, незабавно изплакнете кожата с вода.

⚠ POZOR (SL)
- Če vstavite napačno vrsto baterije, lahko pride do eksplozije. Rabljene baterije odlagajte skladno z navodili.
- Baterije hranite zunaj dosega otrok.
- Baterij ne izpostavljajte visokim temperaturam ali neposredni vročini in nikoli se jih ne poskusite znebiti s sežiganjem.
- Preprečite, da bi se kovinski predmeti dotikali priključkov za baterijo v napravi, saj lahko postanejo vroči in povzročijo opekline.
- Baterije odstranite, če so izrabljene ali ste jih imeli shranjenedalj časa.
- Stare, slabe ali izrabljene baterije odstranite pravočasno in jih reciklirajte ali odložite skladno z zveznimi, državnimi in lokalnimi predpisi.
- Če katera baterija pušča, odstranite vse baterije. Pazite, da tekočina, ki pušča, ne pride v stik s kožo ali obleko. Če tekočina iz baterije pride v stik s kožo ali obleko, kožo takoj sperite z vodo.

⚠ OPREZ (HR)
- Uporaba baterija pogrešne vrste može izazvati rizik od eksplozije. Rabljene baterije odložite u otpad u skladu s uputama.
- Baterije držite izvan dohvata djece.
- Nikad ne izlažite baterije visokim temperaturama ili izravnoj toplini i nikad ih ne zbrinjavajte spaljivanjem.
- Pazite da metalni predmeti ne dođu u dodir s priključcima baterija na uređaju jer se mogu jako zagrijati i uzrokovati opekline.
- Uklonite baterije ako su istrošene ili su duže vrijeme skladištene.
- Uvijek što prije uklonite stare, slabe ili istrošene baterije i reciklirajte ih ili odložite u otpad u skladu s nacionalnim ili lokalnim propisima.
- U slučaju curenja baterije uklonite sve baterije pazeći da iscurena tekućina ne dođe u dodir s kožom ili odjećom. U slučaju kontakta tekućine iz baterije s kožom ili odjećom kožu odmah isperite vodom.

⚠ UPOZORNENIE (SK)
- V prípade vloženia batérie nesprávneho typu hrozí riziko výbuchu. Použité batérie zlikvidujte v súlade s pokynmi, ktoré sú k nim pribalené.
- Batérie uschovávajte mimo dosahu detí.
- Batérie nikdy nevystavujte vysokým teplotám ani priamemu teplu a nikdy ich nelikvidujte spaľovaním.
- Dbajte na to, aby svorky batérií v zariadení neprišli do kontaktu s kovovými predmetmi – môžu sa zohriať a spôsobiť popáleniny.
- Ak sú batérie opotrebené, alebo ak boli dlhodobo uskladnené, vyberte ich.
- Staré, slabé alebo opotrebené batérie okamžite vyberte a recyklujte alebo zlikvidujte v súlade s federálnymi, štátnymi a miestnymi predpismi.
- V prípade úniku elektrolytu z batérie vyberte všetky batérie a dávajte pozor, aby sa unikajúca kvapalina nedostala do kontaktu s pokožkou alebo odevom. Ak sa kvapalina z batérie dostane do kontaktu s pokožkou alebo odevom, pokožku okamžite opláchnite vodou.

⚠ DİKKAT (TR)
- Uygunsuz bir pil tipi kullanılması halinde, patlama riski söz konusudur. Lütfen kullanılmış pilleri talimatlara uygun biçimde imha edin.
- Pilleri çocukların erişemeyeceği yerlerde saklayın.
- Pilleri asla yüksek sıcaklıklara ya da doğrudan ısıya maruz bırakmayın, asla yakarak imha etmeyin.
- Metal nesnelerin cihaz üzerindeki pil kutuplarına değmesini önleyin; aksi takdirde ısınabilir ve yanıklara neden olabilirler.
- Eskidiğinde ya da uzun süre saklandığında pilleri çıkarın.
- Her zaman eski, zayıf ya da çok kullanılmış pilleri hemen değiştirin ve Federal ve Yerel düzenlemeler ile Eyalet düzenlemelerine uygun olarak geri dönüştürün ya da imha edin.
- Bir pil sızdırırsa, sızan sıvının teninize ya da giysilerinize temas etmemesini sağlayarak tüm pilleri çıkarın. Bir pilden gelen sıvının teninize ya da giysilerinize temas etmesi halinde, teninizi hemen su ile yıkayın.

⚠ САҚ БОЛЫҢЫЗ (KK)
- Егер дұрыс емес батарея түрі салынса, жарылу қаупі болады. Қолданылған батареяларды өз нұсқауларына сәйкес жойыңыз.
- Батареяларды балалардың қолы жетпейтін жерде сақтаңыз.
- Батареяларды жоғары температураға немесе тікелей ыстық көзінде ешқашанда қолданбаңыз және оларды ешқашанда жақпаңыз.
- Құрылғыдағы батарея түйіспелеріне металл заттармен түртпеңіз; олар ыстық болуы және күйікке себеп болуы мүмкін.
- Тозған немесе ұзақ уақыт бойы сақталған батареяларды жойыңыз.
- Ескі, әлсіз немесе тозған батареяларды әрқашан жылдам жойыңыз және оларды федералдық, мемлекеттік және жергілікті ережелерге сәйкес қайта өңдеңіз немесе жойыңыз.
- Егер батарея жылыстаса, барлық батареяларды жойыңыз және аққан сұйықтықты теріңізге немесе киімдеріңізге тимеуі үшін мұқият болыңыз. Егер батареядан аққан сұйықтық теріге немесе киімге тисе, теріңізді дереу сумен жуыңыз.

⚠ ՆԱԽԱԶԳՈՒՇԱՑՈՒՄ (HY)
- Սխալ մարտկոցներ տեղադրելու դեպքում կարող է առաջանալ պայթյուն: Օգտագործված մարտկոցները օգտահանեք համաձայն դրանց համապատասխան ցուցումների:
- Մարտկոցները հեռու պահեք երեխաներից:
- Մարտկոցները երբեք մի դրեք բարձր ջերմաստիճանի կամ անմիջապես ջեռուցման աղբյուրի մոտ և երբեք մի օգտահանեք դրանք այրելու միջոցով:
- Հեռու պահեք մետաղական առարկաները մարտկոցի հպակներից, որոնք գտնվում են սարքի վրա. դրանք կարող են տաքանալ և այրվածքներ առաջացնել:
- Հեռացրեք մարտկոցները, եթե մաշված են կամ պահված են եղել երկար ժամանակահատվածով:
- Երբեք մի օգտագործեք հին, թույլ կամ մաշված մարտկոցներ և հանձնեք վերամշակման կամ օգտահանեք դրանք՝ համաձայն դաշնային, նահանգային և տարածաշրջանի կանոնակարգումների:
- Եթե որևէ մարտկոցից հոսք է նկատվում, հանեք բոլոր մարտկոցները՝ հեռու պահելով թափված հեղուկը մաշկից կամ հագուստից: Եթե մարտկոցից թափված հեղուկը թափվի ձեր մաշկին կամ հագուստին, անմիջապես լվացեք այն ջրով:

⚠ ЭСКЕРТҮҮ (KY)
- Туура эмес батарея түрү киргизилгени үчүн жарылуу коркунучу бар. Сураныч колдонулган батареяларды нускамаларга ылайык жок кылыңыз.
- Батареяларды жаш балдар жетпеген жерде сактаңыз.
- Эч качан батареяларды жогорку температура таасирине таштабаңыз, ошондой эле түздөн-түз жылуулуктан жана аларды күйгүзүү аркылуу жок кылуудан алыс болуңуз.
- Металл буюмдар түзмөктүн батарея терминалына тийип кетүүсүнө жол бербеңиз, анткени ал ысыкка жана өрткө себеп болушу мүмкүн.
- Батареялар эскирген жана көп убакыт ичинде сакталган болсо аларды чыгарып коюңуз.
- Ар дайым убакыты өткөн, кубатсыз, эскирген батареяларды тезирээк Федералдык, Штаттык жана жергиликтүүнормативдик актылар негизинде жок кылып жүрүңүз.
- Эгерде батареядан суюктук агып жатса, баардык батареяларды чыгарыңыз жана ал суюктук териңиз же кийимиңизге тийип кетүүсүнө сак болуңуз. Эгерде батареядан чыккан суюктук тери же кийимиңизге тийип кетсе тезинен аны суу менен жууп салыңыз.

Made in China / Hergestellt in China / Fabriqué en Chine / Hecho en China / Prodotto in Cina / Geproduceerd in China / Fremstillet i Kina / Valmistettu Kiinassa / Tillverkad i Kina / Fabricado na China / Κατασκευάζεται στην Κίνα / Изготовлено в Китае / Származási hely: Kína / Wyprodukowano w Chinach / Fabricat în China / Vyrobeno v Číně / Произведено в Китай / Izdelano na Kitajskem / Proizvedeno u Kini / Vyrobené v Číne / Çin'de üretilmiştir / Қытайда жасалған / Արտադրված է Չինաստանում / Кытайда жасалган

FEATURES / FUNKTIONEN / CARACTÉRISTIQUES / CARACTERISTICAS / CARATTERISTICHE / KENMERKEN / FUNKTIONER / OMINAISUUDET / FUNKTIONER / CARACTERÍSTICAS / Χαρακτηριστικά / ХАРАКТЕРИСТИКИ / JELLEMZŐK / CECHY / CARACTERISTICI / FUNKCE / ХАРАКТЕРИСТИКИ / FUNKCIJE / ZNAČAJKE / FUNKCIE / ÖZELLIKLER / МҮМКІНДІКТЕР / Առանձնահատկությունները / ӨЗГӨЧӨЛҮКТӨРҮ

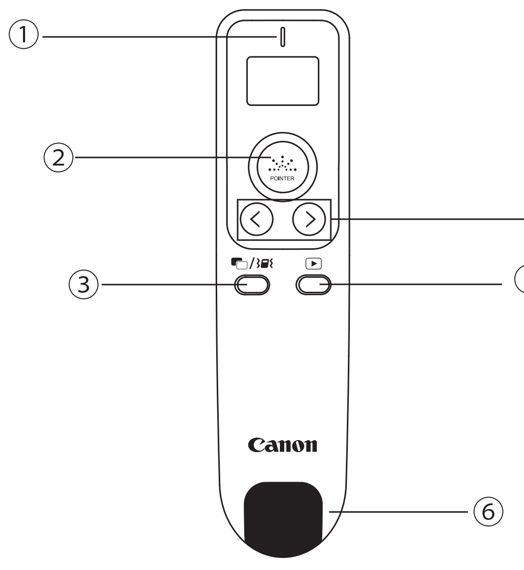

EN
① Laser indicator
② Laser pointer buttons
③ Blank screen / Vibration pattern on/off
④ Slide forward and back
⑤ Launch slide show
⑥ RF Dongle

DE
① Laser-Anzeige
② Laserpointer
③ Schwarzer Bildschirm/ Vibrationsmuster an/aus
④ Nächste/vorige Folie
⑤ Diashow starten
⑥ RF-Dongle

FR
① Voyant laser
② Bouton du pointeur laser
③ Écran noir/Séquence de vibration actif/inactif
④ Diapositive suivante/précédente
⑤ Lancer le diaporama
⑥ Dongle RF

ES
① Indicador del láser
② Botón del puntero láser
③ Pantalla en blanco / Patrón de vibración activado/desactivado
④ Diapositiva siguiente/anterior
⑤ Iniciar presentación con diapositivas
⑥ Dongle RF

IT
① Spia laser
② Pulsante puntatore laser
③ Schermo vuoto / Attivazione/ disattivazione schema vibrazione
④ Diapositiva successiva/ precedente
⑤ Avvia presentazione
⑥ Dongle RF

NL
① Laserindicator
② Laseraanwijzerknop
③ Leeg scherm/ Trillingspatroon aan/uit
④ Volgende/vorige dia
⑤ Diavoorstelling starten
⑥ RF-dongle

DA
① Laserindikator
② Knap til laserpegepind
③ Tom skærm/ vibrationsmønster til/fra
④ Næste/forrige dias
⑤ Start diasshow
⑥ RF dongle

FI
① Laserosoitin
② Laserosoittimen painike
③ Musta näyttö / Tärinäkuvio päälle/pois
④ Seuraava/edellinen dia
⑤ Diaesityksen käynnistys
⑥ RF-sovitin

SV
① Laserindikator
② Laserpekarknapp
③ Svart skärm/ Vibrationsmönstret på/av
④ Nästa/föregående bild
⑤ Starta bildspel
⑥ RF-hårdvarunyckel

PT
① Indicador laser
② Botão do apontador laser
③ Ecrã em branco / Padrão de vibração ligado/desligado
④ Diapositivo anterior/seguinte
⑤ Iniciar apresentação de diapositivos
⑥ Dongle RF

EL
① Ένδειξη λέιζερ
② Κουμπί δείκτη λέιζερ
③ Οθόνη χωρίς σήμα / Λειτουργία δόνησης στο on/off
④ Επόμενη/προηγούμενη διαφάνεια
⑤ Εκκίνηση παρουσίασης διαφανειών
⑥ RF Dongle

RU
① Лазерный индикатор
② Кнопка лазерной указки
③ Пустой экран / Вкл./выкл. шаблона вибрации
④ Следующий/ предыдущий слайд
⑤ Запуск слайд-шоу
⑥ Аппаратный РЧ-ключ

HU
① Lézer működésének jelzése
② Lézermutató gombja
③ Üres képernyő/vibrációs minta ki/be
④ Következő/előző dia
⑤ Diavetítés indítása
⑥ RF-kommunikációs egység

PL
① Kontrolka lasera
② Przycisk wskaźnika laserowego
③ Wyłączenie ekranu/ włączenie lub wyłączenie wibracji
④ Następny/poprzedni slajd
⑤ Rozpoczęcie pokazu slajdów
⑥ Nadajnik

RO
① Indicator cu laser
② Buton indicator cu laser
③ Ecran gol / Model Vibraţii pornire/oprire
④ Diapozitivul următor/anterior
⑤ Lansare expunere de diapozitive
⑥ Dongle RF

CS
① Laserové ukazovátko
② Tlačítko laserového ukazovátka
③ Prázdná obrazovka / vzorec vibrací zap./vyp.
④ Další/předchozí snímek
⑤ Spuštění prezentace
⑥ RF adaptér

BG
① Индикатор за лазер
② Бутон за лазерна показалка
③ Празен екран/режим на вибрация вкл./изкл.
④ Следващ/предишен слайд
⑤ Пускане на слайдшоу
⑥ Електронен ключ

SL
① Laserski prikazovalnik
② Gumb za laserski kazalnik
③ Prazen zaslon/ vklop in izklop vibriranja
④ Naslednji/prejšnji diapozitiv
⑤ Zagon diaprojekcije
⑥ Zunanja naprava RF

HR
① Laserski pokazivač
② Gumb laserskog pokazivača
③ Prazan zaslon / uključivanje/isključivanje vibracije
④ Sljedeći/prethodni slajd
⑤ Pokretanje dijaprojekcije
⑥ RF hardverski ključ

SK
① Laserové ukazovadlo
② Tlačidlo laserového ukazovadla
③ Prázdna obrazovka/ Vibrovanie zap./vyp.
④ Nasledujúca/ predchádzajúca snímka
⑤ Spustenie prezentácie
⑥ RF adaptér

TR
① Lazer gösterge
② Lazer işaretçi düğmesi
③ Boş ekran / Titreşim desen açma/kapama
④ Önceki/sonraki slayt
⑤ Slayt gösterisini başlat
⑥ RF Dongle'ı

KK
① Лазер индикаторы
② Лазерлік меңзер түймелері
③ Бос/күңгірт экран / Діріл үлгісін қосу/өшіру
④ Алға / артқа түймелері
⑤ Слайдшоуды іске қосу
⑥ RF байланыс кілт

HY
① Լազերի ինդիկատոր
② Լազերային ցուցիչի կոճակներ
③ Դատարկ/մութ էկրան / Թրթռումների (վիբրացիայի) ձևը միացված է/անջատված է
④ Առաջ / Ետ կոճակներ
⑤ Գործարկել սլայդների ց ուցադրումը
⑥ RF մոդեմ

KY
① Лазердик индикатор
② Лазердик көрчөткүч баскычтары
③ Бланк/кара экран / Вибрациянын күйгүзүү / өчүрүү
④ Алдыга жылдыруу / Артка жылдыруу баскычтары
⑤ Слайд шоуну иштетүү
⑥ RF Донгл

PRESENTER MODE SWITCH / PRESENTERMODUS-SCHALTER / RÉGLAGE DE MODE DU PRÉSENTATEUR / INTERRUPTOR DE MODO PRESENTACIÓN / SELETTORE MODALITÀ PRESENTER / PRESENTER MODUSSCHAKELAAR / KONTAKT TIL PRÆSENTATIONSTILSTAND / ESITTÄJÄTILAN KYTKIN / LÄGESOMKOPPLARE / INTERRUPTOR DO MODO DO APRESENTADOR / ΕΝΑΛΛΑΓΗ ΛΕΙΤΟΥΡΓΙΑΣ ΣΥΣΚΕΥΗΣ ΠΑΡΟΥΣΙΑΣΗΣ / ПЕРЕКЛЮЧАТЕЛЬ РЕЖИМОВ ПУЛЬТА ДЛЯ ПРОВЕДЕНИЯ ПРЕЗЕНТАЦИЙ / PREZENTÁCIÓS MÓD GOMB / PRZEŁĄCZNIK TRYBU PRACY / COMUTATORUL DE MODURI AL DISPOZITIVULUI PENRTRU PREZENTĂRI / SPÍNAČ PREZENTAČNÍHO REŽIMU / ПРЕВКЛЮЧВАТЕЛ НА РЕЖИМА / STIKALO ZA PREKLOP NAČINA PRIPOMOČKA ZA PREDSTAVITEV PRESENTER / PREKIDAČ NAČINA RADA PREZENTERA / SPÍNAČ PREZENTAČNÉHO REŽIMU / PRESENTER MOD ANAHTARI / КӨРСЕТКІШ РЕЖИМІН АУЫСТЫРЫП-ҚОСҚЫШ / ՆԵՐԿԱՅԱՑՄԱՆ ՀԱՄԱՐ ՆԱԽԱՏԵՍՎԱԾ ՍԱՐՔԻ ՌԵԺԻՄԻ ՓՈԽԱՆՋԱՏՈՒՄ / PRESENTER РЕЖИМ КОТОРГУЧУ

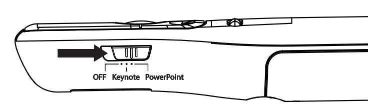

EN
- OFF (Turn off Presenter and laser pointer function)
- Keynote (Macintosh)
- Powerpoint (Windows® / Macintosh)

DE
- AUS (Zum Ausschalten des Presenters und der Laserpointer-Funktion)
- Keynote (Macintosh)
- Powerpoint (Windows® / (Macintosh)

FR
- OFF (désactive la fonction présentateur et pointeur laser)
- Keynote (Macintosh)
- Powerpoint (Windows® / Macintosh)

ES
- OFF (desactiva el Presentador y la función de puntero láser)
- Keynote (Macintosh)
- Powerpoint (Windows® / Macintosh)

IT
- OFF (disattiva il Presenter e la funzionalità puntatore laser)
- Keynote (Macintosh)
- Powerpoint (Windows® / Macintosh)

NL
- UIT (de Presenter en laseraanwijzerfunctie uitschakelen)
- Keynote (Macintosh)
- Powerpoint (Windows® / Macintosh)

DA
- OFF (slukker for Presenter og pegepindsfunktionen)
- Keynote (Macintosh)
- Powerpoint (Windows® / Machintosh)

FI
- OFF (Kytke esityskaukosäädin ja laserosoitin pois päältä)
- Keynote (Macintosh)
- Powerpoint (Windows® / Macintosh)

SV
- OFF (stäng av presentatören och laserpekarfunktionen)
- Keynote (Macintosh)
- Powerpoint (Windows® / Macintosh)

PT
- OFF (Desligar o Apresentador e a função do apontador laser)
- Keynote (Macintosh)
- Powerpoint (Windows® / Macintosh)

EL
- OFF (Απενεργοποίηση παρουσίασης και λειτουργίας δείκτη λέιζερ)
- Keynote (Macintosh)
- Powerpoint (Windows® / Macintosh)

RU
- OFF (ВЫКЛ.) (Отключение пульта и функции лазерной указки)
- Keynote (Macintosh)
- Powerpoint (Windows® / Macintosh)

HU
- KI (kikapcsoija a prezentáció és lézermutató funkciókat)
- Keynote (Macintosh)
- Powerpoint (Windows® / Macintosh)

PL
- OFF (wyłączenie prezentera i wskaźnika laserowego)
- Keynote (Macintosh)
- Powerpoint (Windows® / Macintosh)

RO
- OPRIRE (Opriţi dispozitivul pentru prezentări şi funcţia de indicare cu laser)
- Keynote (Macintosh)
- Powerpoint (Windows®/ Macintosh)

CS
- OFF (vypne prezentační zaří a funkci laserového ukazovátka)
- Keynote (Macintosh)
- Powerpoint (Windows® / Macintosh)

BG
- OFF (Изкл.) (Изключва презентера и функцията на лазерна показалка)
- Keynote (Macintosh)
- Powerpoint (Windows® / Macintosh)

SL
- OFF (IZKLOP) (izklop pripomočka za predstavitev Presenter in funkcije laserskega kazalnika)
- Keynote (Macintosh)
- Powerpoint (Windows® / Macintosh)

HR
- OFF (isključivanje prezentera i funkcije laserskog pokazivača)
- Keynote (Macintosh)
- Powerpoint (Windows®/ Machintosh)

SK
- OFF (vypnutie prezentéra a funkcie laserového ukazovadla)
- Keynote (Macintosh)
- Powerpoint (Windows® / Macintosh)

TR
- KAPALI (Presenter ve lazer işaretçiyi kapatma fonksiyonu)
- Keynote (Macintosh)
- Powerpoint (Windows® / Macintosh)

KK
- ӨШІРУЛІ (Көрсетіш және лазерлік меңзер функциясын өшіру)
- Keynote (Macintosh)
- Powerpoint (Windows® / Macintosh)

HY
- OFF (Անջատում է Ներկայացման h ամար նախատեսված սարքը և լազերային ցուցիչի գործառույթը)
- Keynote (Macintosh)
- Powerpoint (Windows® / Macintosh)

KY
- ӨЧҮК (Presenter жана лазердик жебе функцияларын өчүрүү)
- Keynote (Macintosh)
- Powerpoint (Windows® / Macintosh)

TIMER MODE / TIMER-MODUS / MODE DE MINUTEUR / MODO DE TEMPORIZADOR / MODALITÀ TIMER / TIMERMODUS / TIMERTILSTAND / AJASTINTILA / TIMERLÄGE / MODO TEMPORIZADOR / ΛΕΙΤΟΥΡΓΙΑ ΧΡΟΝΟΜΕΤΡΟΥ / РЕЖИМ ТАЙМЕРА / IDŐZÍTŐ MÓD / TRYB CZASOMIERZA / MOD TEMPORIZATOR / REŽIM ČASOVAČE / РЕЖИМ НА ТАЙМЕР / NAČIN ČASOVNIKA / NAČIN RADA S TIMEROM / REŽIM ČASOVAČA / ZAMANLAYICI MODU / ТАЙМЕР РЕЖИМІ / ԺԱՄԱՉԱՓԻ ՌԵԺԻՄ / ТАЙМЕР РЕЖИМИ

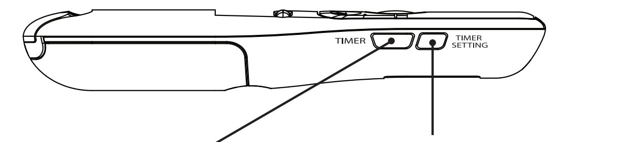

TIMER	TIMER SETTING
EN • Turn on LCD • Start / Pause timer	**EN** • Turn on LCD • Enter timer setting
DE • LCD einschalten • Timer starten/pausieren	**DE** • LCD einschalten • Timereinstellung eingeben
FR • Allumez l'écran LCD • Démarrez/mettez en pause le minuteur	**FR** • Allumez l'écran LCD • Réglez le minuteur
ES • Encienda el LCD • Inicie / pause el temporizador	**ES** • Encienda el LCD • Introduzca la configuración del temporizador
IT • Attiva LCD • Timer di avvio/pausa	**IT** • Attiva LCD • Immettere impostazione timer
NL • LCD inschakelen • Timer starten/pauzeren	**NL** • LCD inschakelen • Timer instellen
DA • Tænd LCD-display • Start/afbryd timer	**DA** • Tænd LCD-display • Angiv timerindstillinger
FI • Kytke LCD-näyttö päälle • Käynnistä/pysäytä ajastin	**FI** • Kytke LCD-näyttö päälle • Anna ajastimen asetus
SV • Slå på LCD • Starta/pausa timern	**SV** • Slå på LCD • Ange timerinställning
PT • Ligar LCD • Iniciar/Pausar temporizador	**PT** • Ligar LCD • Introduzir definição de temporizador
EL • Ενεργοποίηση οθόνης LCD • Εκκίνηση / Παύση χρονόμετρου	**EL** • Ενεργοποίηση οθόνης LCD • Ρύθμιση χρονόμετρου
RU • Включите ЖКД • Запустите / Приостановите таймер	**RU** • Включите ЖКД • Войдите в режим установки таймера
HU • LCD bekapcsolása • Időzítő elindítása/ pillanatmegállítása	**HU** • LCD bekapcsolása • Időzítési beállítás megadása
PL • Włączenie wyświetlacza LCD • Uruchomienie/wstrzymanie czasomierza	**PL** • Włączenie wyświetlacza LCD • Wprowadzenie ustawienia czasomierza
RO • Pornire LCD • Pornire / Oprire temporizator	**RO** • Pornire LCD • Introducere setare temporizator
CS • Zapnutí LCD displeje • Spuštění/pozastavení časovače	**CS** • Zapnutí LCD displeje • Zadání nastavení časovače
BG • Включване на LCD • Старт/пауза на таймер	**BG** • Включване на LCD • Въвеждане на настройки за таймер
SL • Vklop zaslona LCD • Začetek/začasna ustavitev časovnika	**SL** • Vklop zaslona LCD • Vnos nastavitve časovnika
HR • Uključivanje LCD-a • Pokretanje/pauziranje timera	**HR** • Uključivanje LCD-a • Unos postavki timera
SK • Zapnutie LCD displeja • Spustenie/pozastavenie časovača	**SK** • Zapnutie LCD displeja • Zadanie nastavenia časovača
TR • LCD'yi Çalıştır • Zamanlayıcıyı Başlat / Duraklat	**TR** • LCD'yi Çalıştır • Zamanlayıcı ayarını gir
KK • СК дисплейді қосу • Таймерді бастау / кідірту	**KK** • СК дисплейді қосу • Таймер параметрін енгізу
HY • Միացնել LCD ցուցադրիչը • Մեկնարկել / Դադարեցնել ժամաչափը	**HY** • Միացնել LCD ցուցադրիչը • Մուտքագրեք ժամաչափի կարգավորումները
KY • Суюк-кристалдуу дисплейди (СКД) күйгүзүү • Таймерди баштоо / тындыруу	**KY** • Суюк-кристалдуу дисплейди (СКД) күйгүзүү • Таймер жөндөөлөрүн киргизүү

TIMER SETTING / TIMEREINSTELLUNG / RÉGLAGE DU MINUTEUR / CONFIGURACIÓN DE TEMPORIZADOR / IMPOSTAZIONE TIMER / TIMERINSTELLING / TIMERINDSTILLING / AJASTIMEN ASETUS / TIMERINSTÄLLNING / DEFINIÇÃO DO TEMPORIZADOR / ΡΥΘΜΙΣΗ ΧΡΟΝΟΜΕΤΡΟΥ / УСТАНОВКА ТАЙМЕРА / IDŐZÍTÉS BEÁLLÍTÁSA / KONFIGUROWANIE CZASOMIERZA / SETARE TEMPORIZATOR / NASTAVENÍ ČASOVAČE / НАСТРОЙКИ НА ТАЙМЕРА / NASTAVITEV ČASOVNIKA / POSTAVLJANJE TIMERA / NASTAVENIE ČASOVAČA / ZAMANLAYICI AYARI / ТАЙМЕР ПАРАМЕТРІ / ԺԱՄԱՉԱՓԻ ԿԱՐԳԱՎՈՐՈՒՄ / ТАЙМЕР ЖӨНДӨӨЛӨРҮ

EN
1) Press the timer setting button [TIMER SETTING]. (The first digit will blink)
2) Enter the value using (>) or (<) keys and press [TIMER] to select the hour, minute and seconds respectively.
3) Press [TIMER SETTING] to confirm the setting. (up to a maximum of 9 hours, 59 minutes, 59 seconds.)
4) Press [TIMER] to start / pause the count down.

TIPS
- In timer setting mode, press and hold [TIMER] for 2 seconds to reset the timer to 0:00:00. In presentation mode, holding for 2 seconds will reset the timer to the previous setting (when the timer is running or paused).
- The alarm will vibrate with 5, 1 and 0 minutes left. The timer will then continue to count down. When the timer setting is over 30 minutes, the alarm will also vibrate when it reaches half the setting time.
- Press and hold [blank/vibration] to set the vibration pattern on / off.
- When the count down timer reaches 0:00:00, it will automatically start at count up and all digits will blink.

DE
1) Drücken Sie die Taste „Timer einrichten" [TIMER SETTING]. (Die erste Stelle blinkt.)
2) Geben Sie den gewünschten Wert mit (>) oder (<) ein und drücken Sie [TIMER], um die Stunden, Minuten und Sekunden auszuwählen.
3) Drücken Sie [TIMER SETTING], um die Einstellung zu bestätigen (bis maximal 9 Stunden, 59 Minuten, 59 Sekunden).
4) Drücken Sie [TIMER], um den Countdown zu starten/zu pausieren.

TIPPS
- Halten Sie im Modus Timereinstellung die [TIMER] für 2 Sekunden gedrückt, um den Timer auf 0:00:00 zurückzusetzen. Wenn Sie die Taste im Präsentationsmodus für 2 Sekunden gedrückt halten, wird der Timer auf die vorherige Einstellung zurückgesetzt (wenn der Timer läuft oder pausiert ist).
- Der Alarm vibriert, wenn noch 5, 1 und 0 Minuten verbleiben. Anschließend zählt der Timer weiter nach unten. Wenn die Timereinstellung über 30 Minuten beträgt, vibriert der Alarm auch, wenn die Hälfte der eingestellten Zeit verstrichen ist.
- Halten Sie [blank/vibration] gedrückt, um das Vibrationsmuster ein- bzw. auszuschalten.
- Wenn der Countdown-Timer 0:00:00 erreicht, beginnt er automatisch damit, nach oben zu zählen, und alle Ziffern blinken.

FR
1) Appuyez sur le bouton de réglage du minuteur [TIMER SETTING]. (Le premier chiffre clignote.)
2) Entrez la valeur à l'aide de la touche (>) ou (<), puis appuyez sur [TIMER] pour sélectionner l'heure, les minutes et les secondes respectivement.
3) Appuyez sur [TIMER SETTING] pour confirmer le réglage (jusqu'à 9 heures, 59 minutes et 59 secondes).
4) Appuyez sur [TIMER] pour démarrer ou interrompre le compte à rebours.

CONSEILS
- En mode minuteur, appuyez sur le [TIMER] et maintenez-le enfoncé pendant 2 secondes pour réinitialiser le minuteur à 0:00:00. En mode présentation, cette opération remet le minuteur au réglage précédent (lorsque le minuteur est démarré ou en pause).
- L'alarme déclenche une vibration lorsqu'il reste 5 minutes, puis 1, puis 0. Le minuteur continue le compte à rebours. Lorsque le minuteur est réglé à plus de 30 minutes, l'alarme déclenche une autre vibration lorsque le minuteur arrive à la moitié du temps.
- Appuyez sur [blank/vibration] et maintenez-le enfoncé pour activer ou désactiver la séquence de vibration.
- Lorsque le compte à rebours arrive à 0:00:00, le minuteur commence automatiquement à compter dans le sens croissant et tous les chiffres se mettent à clignoter.

ES
1) Pulse el botón de configuración de temporizador [TIMER SETTING]. (El primer dígito parpadeará)
2) Introduzca el valor utilizando (>) o (<) las teclas y presione [TIMER] para seleccionar la hora, los minutos y los segundos respectivamente.
3) Pulse [TIMER SETTING] para confirmar la configuración (hasta un máximo de 9 horas, 59 minutos, 59 segundos).
4) Pulse [TIMER] para iniciar / pausar la cuenta atrás.

CONSEJOS
- En el modo de configuración de temporizador, mantenga pulsado el [TIMER] durante 2 segundos para restablecer el temporizador en 0:00:00. En el modo de presentación, si lo mantiene pulsado durante 2 segundos, se restablecerá el temporizador en la configuración anterior (cuando el temporizador esté funcionando o pausado).
- La alarma vibrará cuando queden 5, 1 y 0 minutos para el final. A continuación, el temporizador seguirá la cuenta atrás. Si la configuración del temporizador es superior a 30 minutos, la alarma vibrará también cuando alcance la mitad del tiempo para el que se ha ajustado.
- Mantenga pulsado [blank/vibration] para activar o desactivar el patrón de vibración.
- Cuando el temporizador de cuenta atrás llegue a 0:00:00, empezará a contar automáticamente hacia adelante y todos los dígitos parpadearán.

IT
1) Premere il pulsante di impostazione timer [TIMER SETTING]. (La prima cifra lampeggia)
2) Immettere il valore utilizzando (>) o i tasti (<) e premere [TIMER] per selezionare rispettivamente l'ora, i minuti e i secondi.
3) Premere [TIMER SETTING] per confermare l'impostazione (fino a un massimo di 9 ore, 59 minuti, 59 secondi).
4) Premere [TIMER] per avviare / sospendere il conto alla rovescia.

SUGGERIMENTI
- Nella modalità di impostazione timer, tenere premuto [TIMER] per 2 secondi per ripristinare il timer su 0:00:00. Nella modalità presentazione, tenendo premuto per 2 secondi verrà ripristinata l'impostazione precedente del timer (quando il timer è in esecuzione o in pausa).
- L'allarme vibra quando mancano 5, 1 e 0 minuti alla scadenza. Il conteggio alla rovescia del timer continuerà. Quando l'impostazione del timer è di oltre 30 minuti, l'allarme inizierà anche a vibrare quando raggiunge la metà del tempo impostato.
- Tenere premuto [blank/vibration] per attivare/disattivare lo schema di vibrazione.
- Quando il timer per il conto alla rovescia raggiunge 0:00:00, passerà automaticamente in modalità di conteggio positivo e tutte le cifre inizieranno a lampeggiare.

NL
1) Druk op de knop Timer instellen [TIMER SETTING]. (Het eerste cijfer gaat knipperen)
2) Voer de waarde in met behulp van de toetsen (>) en (<) en druk op [TIMER] om de uren, minuten en seconden in te voeren.
3) Druk op [TIMER SETTING] om de instelling te bevestigen (tot maximaal 9 uur, 59 minuten en 59 seconden).
4) Druk op [TIMER] om het aftellen te starten/pauzeren.

TIPS
- Druk in de timermodus op de [TIMER] knop en houd deze 2 seconden ingedrukt om de timer terug te zetten naar 0:00:00. Als u in de presentatie-modus de knop 2 seconden ingedrukt houdt, wordt de timer teruggezet naar de vorige instelling (terwijl de timer loopt of is gepauzeerd).
- Het alarm trilt als er respectievelijk nog 5, 1 en 0 minuten resteren. De timer gaat dan verder met aftellen. Als de timer is ingesteld op meer dan 30 minuten, trilt het alarm ook als de helft van de ingestelde tijd is bereikt.
- Druk op [blank/vibration] en houd deze ingedrukt om het trillingspatroon in of uit te schakelen.
- Als de aftelklok 0:00:00 bereikt, begint deze automatisch met optellen en gaan alle cijfers knipperen.

DA
1) tryk på knappen til timerindstilling [TIMER SETTING]. (Det første ciffer blinker)
2) Angiv værdien ved hjælp af tasterne (>) og (<), og tryk på [TIMER] for at vælge henholdsvis timer, minutter og sekunder.
3) Tryk på [TIMER SETTING] for at bekræfte indstillingen (maks. 9 timer, 59 minutter og 59 sekunder).
4) Tryk på [TIMER] for at starte/afbryde nedtællingen.

TIPS
- Du kan nulstille timeren til 0:00:00 ved at trykke [TIMER] i timerindstillingstilstand og holde den nede i 2 sekunder. Hvis du holder knappen nede i 2 sekunder i præsentationstilstand, nulstilles timeren til forrige indstilling (når timeren kører eller er midlertidigt afbrudt).
- Alarmen vibrerer, når der er 5, 1 og 0 minutter tilbage. Derefter fortsætter timeren nedtællingen. Hvis timerindstillingen er over 30 minutter, vibrerer alarmen også, når halvdelen af den indstillede tid er gået.
- Tryk på [blank/vibration] og hold den nede for at slå vibrationsmønstret til/fra.
- Når nedtællingstimeren når 0:00:00, begynder den automatisk at tælle opad, og alle cifre blinker.

FI
1) Paina ajastimen asetuspainiketta [TIMER SETTING]. (Näytön ensimmäinen luku vilkkuu)
2) Syötä haluamasi arvo (>)- tai (<)-näppäimillä ja paina [TIMER] valitaksesi tunnit, minuutit ja sekunnit vastaavasti.
3) Vahvista asetus (enintään 9 tuntia, 59 minuuttia ja 59 sekuntia) painamalla [TIMER SETTING]-painiketta.
4) Käynnistä tai pysäytä ajastin painamalla [TIMER]-painiketta.

VINKKEJÄ
- Nollaa ajastin aikaan 0:00:00 painamalla ajastimen asetustilassa [TIMER] 2 sekunnin ajan. Esitystilassa painikkeen painaminen 2 sekunnin ajan palauttaa ajastimen edelliseen asetukseen (kun ajastin on käynnissä tai pysäytettynä).
- Hälytys värähtelee, kun ajastimessa on aikaa jäljellä 5 minuuttia, 1 minuutti ja 0 minuuttia. Sen jälkeen aika jatkaa juoksemista. Kun ajastimen asetuksena on yli 30 minuuttia, hälytys värähtelee, kun puolet asetetusta ajasta on kulunut.
- Aseta tärinäkuvio päälle tai pois painamalla [blank/vibration]-painiketta pitkään.
- Kun ajastin saavuttaa lukeman 0:00:00, se alkaa juosta automaattisesti ylöspäin ja kaikki numerot vilkkuvat.

SV
1) Tryck på knappen för timerinställning [TIMER SETTING] (den första siffran blinkar).
2) Ange värdet med knappen (>) eller (<) och tryck på [TIMER] för att ställa in timme, minut och sekund.
3) Tryck på [TIMER SETTING] för att bekräfta inställningen (upp till max 9 timmar, 59 minuter, 59 sekunder).
4) Tryck på [TIMER] för att starta/pausa nedräkningen.

TIPS
- I läget för timerinställning kan du återställa timern till 0:00:00 genom att [TIMER] intryckt i 2 sekunder. Om du håller knappen intryckt i 2 sekunder i presentationsläge återställs timern till föregående inställning (när timern är igång eller är pausad).
- Larmet vibrerar när det är 5, 1 och 0 minuter kvar. Timern fortsätter sedan med nedräkningen. När timern är inställd på mer än 30 minuter vibrerar larmet även när halva tiden nåtts.
- Tryck in och håll kvar [blank/vibration] för att slå på/stänga av vibrationsmönstret.
- När nedräkningstimern når 0:00:00 startar den automatiskt i uppräkningsläge och alla siffror blinkar.

PT
1) Prima o botão de definição do temporizador [TIMER SETTING]. (O primeiro dígito irá piscar)
2) Introduza o valor ao utilizar as teclas (>) ou (<) e prima em [TIMER] para selecionar a hora, minutos e segundos respetivamente.
3) Prima [TIMER SETTING] para confirmar a definição (até um máximo de 9 horas, 59 minutos, 59 segundos).
4) Prima em [TIMER] para iniciar/pausar a contagem descendente.

SUGESTÕES
- No modo de definição do temporizador, prima e mantenha premido o botão [TIMER] 2 segundos para repor o temporizador em 0:00:00. No modo de apresentação, se mantiver premido durante 2 segundo irá repor o temporizador para a definição anterior (quando o temporizador está em execução ou pausado).
- O alarme irá vibrar quando faltarem 5, 1 e 0 minutos. O temporizador continuará depois com a contagem descendente. Quando a definição do temporizador for superior a 30 minutos, o alarme também irá vibrar quando atingir a metade do tempo da definição.
- Prima e mantenha premido [blank/vibration] para definir o padrão de vibração ligado/desligado.
- Quando a contagem descendente do temporizador atingir os 00:00:00, irá começar automaticamente a contagem ascendente e todos os dígitos irão piscar.

EL
1) Πατήστε το κουμπί ρύθμισης [TIMER SETTING] του χρονόμετρου. (Το πρώτο ψηφίο θα αναβοσβήσει)
2) Εισαγάγετε την τιμή, πατώντας τα κουμπιά (>) ή (<) και πατήστε [TIMER] για να επιλέξετε αντίστοιχα την ώρα, τα λεπτά και τα δευτερόλεπτα.
3) Πατήστε [TIMER SETTING] για να επιβεβαιώσετε τη ρύθμιση (έως 9 ώρες, 59 λεπτά, 59 δευτερόλεπτα).
4) Πατήστε [TIMER] για να ξεκινήσετε / παύσετε τη μέτρηση.

ΣΥΜΒΟΥΛΕΣ
- Κατά τη λειτουργία ρύθμισης του χρονόμετρου, πατήστε παρατεταμένα το [TIMER] για 2 δευτερόλεπτα, για να επαναφέρετε το χρονόμετρο στο 0:00:00. Κατά τη λειτουργία παρουσίασης, αν το πατήσετε παρατεταμένα για 2 δευτερόλεπτα, το χρονόμετρο θα επανέλθει στην προηγούμενη ρύθμιση (όταν το χρονόμετρο είναι σε λειτουργία ή σε παύση).
- Η δόνηση της ειδοποίησης ενεργοποιείται, όταν απομένουν 5, 1 και 0 λεπτά. Το χρονόμετρο θα συνεχίσει τότε τη μέτρηση. Η δόνηση της ειδοποίησης ενεργοποιείται επίσης, όταν η ρύθμιση του χρονόμετρου είναι πάνω από 30 λεπτά και ο χρόνος που απομένει φτάσει το μισό της ρύθμισης.
- Πατήστε παρατεταμένα [blank/vibration] για να ρυθμίσετε τη λειτουργία δόνησης στο on/off.
- Όταν η αντίστροφη μέτρηση του χρονόμετρου φτάσει το 0:00:00, η μέτρηση θα ξεκινήσει αυτόματα και όλα τα ψηφία θα αναβοσβήσουν.

RU
1) Нажмите кнопку установки таймера [TIMER SETTING]. (Первая цифра мигает)
2) Введите значение клавишей (>) или (<) и нажмите [TIMER] для выбора, соответственно, часов, минут и секунд.
3) Нажмите [TIMER SETTING] для подтверждения установки (до 9 часов, 59 минут, 59 секунд).
4) Нажмите [TIMER] для запуска / приостановки обратного отсчета.

СОВЕТЫ
- В режиме установки таймера, нажав и удерживая [TIMER] в течение 2 с, можно сбросить установку таймера до 0:00:00. В режиме проведения презентации удерживание кнопки в течение 2 с приводит к восстановлению предыдущей настройки (если таймер работает или приостановлен).
- Предупреждающий сигнал вибрирует, когда остается 5, 1 или 0 мин. Затем таймер продолжает обратный отсчет. Если установка таймера превышает 30 мин, предупреждающий сигнал вибрирует также по истечении половины установленного времени.
- Для включения/выключения шаблона вибрации нажмите и удерживайте [blank/vibration].
- Когда обратный отсчет таймера достигает значения 0:00:00, автоматически начинается прямой отсчет и все цифры мигают.

HU
1) Nyomja meg az időzítés beállítása gombot [TIMER SETTING]. (Villogni kezd az első szám)
2) Adja meg az értéket a (>) vagy a (<) gombbal, és nyomja meg a [TIMER] lehetőséget az óra, a perc és a másodperc kiválasztásához.
3) Nyomja meg a [TIMER SETTING] gombot a beállítás jóváhagyásához (a maximális érték 9 óra, 59 perc, 59 másodperc).
4) Nyomja meg a [TIMER] gombot a visszaszámlálás elindításához/szüneteltetéséhez.

TIPPEK
- Az időzítés beállítása módban a [TIMER] gomb megnyomásával és 2 másodpercig lenyomva tartásával visszaállíthatja az időzítőt a 0:00:00 értékre. Prezentáció módban a 2 másodperces lenyomva tartás az előző értékre állítja vissza az időzítőt (amikor az időzítő fut vagy fel van függesztve).
- Figyelmeztető vibrálás jelzi, ha már csak 5, 1 és 0 perc van hátra. Az időzítő folytatja a visszaszámlálást. Ha 30 percnél hosszabb időre állítja az időzítőt, az eszköz a beállított idő felének az eltelését is vibrálással jelzi.
- Nyomja meg és tartsa lenyomva a [blank/vibration] gombot a vibrálás ki-/bekapcsolásához.
- Amikor a visszaszámlálás eléri a 0:00:00 értéket, automatikusan elkezdi az előre számlálást és minden számjegy villog.

PL
1) Naciśnij przycisk ustawienia czasomierza [TIMER SETTING]. (Pierwsza cyfra zacznie migać).
2) Wprowadź wartość przy użyciu przycisku (>) lu (<) i naciśnij przycisk [TIMER], aby wybrać odpowiednio godziny, minuty i sekundy.
3) Naciśnij przycisk [TIMER SETTING], aby potwierdzić ustawienie (maksymalnie 9 godzin, 59 minut i 59 sekund).
4) Naciśnij przycisk [TIMER], aby rozpocząć/wstrzymać odliczanie.

PORADY
- W trybie konfigurowania czasomierza naciśnij i przytrzymaj przycisk [TIMER] 2 sekundy, aby przywrócić ustawienie 0:00:00. W trybie prezentacji naciśnięcie i przytrzymanie przycisku przez 2 sekundy spowoduje przywrócenie poprzedniego ustawienia czasomierza (gdy odliczanie trwa lub zostało wstrzymane).
- Alarm wibracyjny zostanie włączony 5, 1 i 0 minut przez zakończeniem odliczania. Następnie czasomierz będzie kontynuować odliczanie. Gdy ustawienie czasomierza przekracza 30 minut, alarm wibracyjny zostanie również włączony po osiągnięciu połowy czasu odliczania.
- Naciśnij i przytrzymaj przycisk [blank/vibration], aby włączyć/wyłączyć wibracje.
- Gdy czasomierz osiągnie wartość 0:00:00, automatycznie rozpocznie odliczanie w górę, a wszystkie cyfry będą migać.

RO
1) Apăsaţi butonul de setare a temporizatorului [TIMER SETTING]. (Se va aprinde intermitent prima cifră)
2) Introduceţi valoarea utilizând tastele (>) sau (<) şi apăsaţi [TIMER] pentru a selecta orele, minutele şi secundele.
3) Apăsaţi [TIMER SETTING] pentru a confirma setarea (până la maximum 9 ore, 59 minute, 59 secunde).
4) Apăsaţi [TIMER] pentru a porni / opri numărătoarea inversă.

SFATURI
- În modul de setare a temporizatorului, ţineţi apăsat [TIMER] timp de 2 secunde pentru a reseta temporizatorul la 0:00:00. În modul de prezentare, dacă ţineţi apăsat timp de 2 secunde, temporizatorul se va reseta la setarea anterioară (când temporizatorul este în funcţiune sau întrerupt).
- Alarma va vibra când au mai rămas 5, 1 şi 0 minute. Temporizatorul va continua apoi să numere descrescător. Când setarea temporizatorului este de peste 30 de minute, alarma va vibra, de asemenea, când acesta ajunge la jumătate din timpul setat.
- Ţineţi apăsat pe [blank/vibration] pentru a seta pe pornire / oprire modelul de vibraţie.
- Când numărătoarea inversă a temporizatorului ajunge la 0:00:00, acesta va începe automat să numere crescător şi toate cifrele se vor aprinde intermitent.

CS
1) Stiskněte tlačítko nastavení časovače [TIMER SETTING]. (První číslice bude blikat.)
2) Zadejte hodnotu pomocí (>) nebo kláves (<) a stisknutím [TIMER] vyberte hodiny, minuty a sekundy.
3) Stisknutím [TIMER SETTING] potvrďte nastavení (maximálně 9 hodin, 59 minut, 59 sekund).
4) Stisknutím [TIMER] spusťte/pozastavte odpočítávání.

RADY
- Stisknutím a podržením tlačítka [TIMER] na 2 sekundy v režimu nastavení časovače resetujete časovač na 0:00:00. Podržením tlačítka na 2 sekundy v režimu prezentace resetujete časovač na předchozí nastavení (když je časovač spuštěn nebo pozastaven).
- Když bude zbývat 5, 1 a 0 minut do konce, spustí se vibrační alarm. Časovač bude následně pokračovat v odpočítávání. Přesahuje-li nastavení časovače 30 minut, bude vibrační alarm také aktivován, když odpočítávání dosáhne poloviny nastaveného času.
- Stisknutím a podržením [blank/vibration] zapnete/vypnete vibrace.
- Když odpočítávání časovače dosáhne 0:00:00, automaticky se spustí načítání a všechny číslice budou blikat.

BG
1) Натиснете бутона за настройка на таймера [TIMER SETTING]. (Първата цифра ще мига)
2) Въведете стойността с бутоните (>) или (<) и натиснете [TIMER], за да изберете съответно часове, минути и секунди.
3) Натиснете [TIMER SETTING], за да потвърдите настройката (до макс. 9 часа, 59 минути, 59 секунди).
4) Натиснете [TIMER], за старт/пауза на отброяването.

СЪВЕТИ
- В режим на настройване на таймера, натиснете и задръжте [TIMER] за 2 секунди, за да нулирате таймера до 0:00:00. В режим на презентиране, задържането на бутона за 2 ще върне таймера към предишната настройка (независимо дали таймерът е включен, или е в пауза).
- Алармата ще вибрира при оставащи 5, 1 и 0 минути. Таймерът ще продължи отброяването. Когато настройката на таймера е над 30 минути, алармата ще вибрира също и когато достигне половината на настроеното време.
- Натиснете и задръжте [blank/vibration], за да включите/изключите режима на вибрация.
- Когато таймерът достигне 0:00:00, той автоматично ще започне да отброява нагоре и всички цифри ще мигат.

SL
1) Pritisnite gumb za nastavitev časovnika [TIMER SETTING]. (Prva številka bo utripala)
2) S tipkama (>) in (<) vnesite vrednost ter pritisnite [TIMER], da izberete ure, minute in sekunde.
3) Pritisnite [TIMER SETTING] da potrdite nastavitev (največ 9 ur, 59 minut in 59 sekund).
4) Pritisnite [TIMER] za začetek/začasno ustavitev odštevanja.

NASVETI
- V načinu nastavitve časovnika pritisnite [TIMER] in ga držite 2 sekundi, da časovnik ponastavite na 0:00:00. Če gumb držite 2 sekundi v načinu predstavitve, boste časovnik ponastavili na prejšnjo nastavitev (ko časovnik deluje ali je začasno ustavljen).
- Alarm bo vibriral, ko je do konca še 5, 1 in 0 minut. Nato bo časovnik nadaljeval z odštevanjem. Če je časovnik nastavljen na več kot 30 minut, bo alarm vibriral tudi, ko preteče polovica nastavljenega časa.
- Pritisnite in pridržite [blank/vibration] za vklop/izklop vibriranja.
- Ko časovnik odšteje do 0:00:00, bo samodejno začel prištevati čas, vse številke pa bodo utripale.

HR
1) Pritisnite gumb za postavljanje timera [TIMER SETTING]. (Zatreptat će prva znamenka)
2) Unesite vrijednost pomoću tipki (>) ili (<) pa pritisnite [TIMER] za odabir sata, minuta i sekundi.
3) Pritisnite [TIMER SETTING] da biste potvrdili postavku (najviše 9 sati, 59 minuta, 59 sekundi).
4) Pritisnite [TIMER] za početak/pauziranje odbrojavanja.

SAVJETI
- U načinu postavljanja timera pritisnite i držite [TIMER] 2 sekunde da biste vratili timer na 0:00:00. U prezentacijskom načinu držanjem gumba 2 sekunde timer se vraća na prethodnu postavku (dok timer radi ili je pauziran).
- Alarm će vibrirati na preostalih 5, 1 i 0 minuta. Timer će zatim nastaviti s odbrojavanjem. Kad je timer postavljen na više od 30 minuta, alarm će vibrirati i na pola postavljenog vremena.
- Pritisnite i držite [blank/vibration] da biste uključili/isključili vibraciju.
- Kad timer za odbrojavanje dođe do 0:00:00, automatski će početi uzlazno odbrojavanje i zatreperit će sve znamenke.

SK
1) Stlačte tlačidlo nastavenia časovača [TIMER SETTING]. (Prvá číslica bude blikať)
2) Tlačidlami (>) alebo (<) zadajte hodnotu a stlačením tlačidla [TIMER] vyberte hodiny, minúty, prípadne sekundy.
3) Stlačením tlačidla [TIMER SETTING] potvrďte nastavenie (maximálne 9 hodín, 59 minút a 59 sekúnd).
4) Stlačením tlačidla [TIMER] spustite/pozastavte odpočítavanie.

TIPY
- Stlačením a podržaním tlačidla [TIMER] na 2 sekundy v režime nastavenia časovača vynulujete časovač na hodnotu 0:00:00. Ak tlačidlo podržíte stlačené 2 sekundy v režime prezentácie, obnoví sa predchádzajúce nastavenie časovača (keď je časovač v prevádzke alebo pozastavený).
- Pri dosiahnutí 5 minút, 1 minúty a 0 minút do konca odpočítavania sa aktivuje vibračné upozornenie. Časovač bude následne pokračovať v odpočítavaní. Ak je časovač nastavený na hodnotu dlhšiu než 30 minút, vibračné upozornenie sa aktivuje, keď odpočítavanie dosiahne polovicu nastaveného času.
- Stlačením a podržaním tlačidla [blank/vibration] zapnete alebo vypnete vibrovanie.
- Keď odpočítavanie dosiahne hodnotu 0:00:00, automaticky začne počítať čas vzostupne a všetky číslice budú blikať.

TR
1) Zamanlayıcı ayar düğmesine [TIMER SETTING] basın. (İlk basamak yanıp sönecek)
2) (>) ya da (<) tuşlarını kullanarak değeri girin ve sırayla saat, dakika ve saniye değerlerini girmek için [TIMER] düğmesine basın.
3) Ayarı onaylamak için [TIMER SETTING] düğmesine basın (en fazla 9 saat, 59 dakika, 59 saniyeye kadar).
4) Geri sayımı başlatmak / duraklatmak için [TIMER] düğmesine basın.

İPUÇLARI
- Zamanlayıcı ayarı modunda, zamanlayıcıyı 0:00:00 değerine sıfırlamak için [TIMER] 2 saniye boyunca basılı tutun. Sunum modunda, 2 saniye basılı tutmak zamanlayıcıyı önceki ayara geri döndürür (zamanlayıcı çalışırken ya da duraklatıldığında).
- Alarm 5, 1 ve 0 dakika kaldığında titreyecektir. Ardından zamanlayıcı geri sayıma devam edecektir. Zamanlayıcı ayarı 30 dakikanın üzerindeyse, alarm aynı zamanda ayar süresinin yarısına ulaştığında da titrer.
- Titreşim modelini açmak / kapatmak için [blank/vibration] düğmesini basılı tutun.
- Geri sayım zamanlayıcısı 0:00:00'a ulaştığında otomatik olarak ileri saymaya başlar ve tüm basamaklar yanıp söner.

KK
1) Таймер параметрі түймесін [TIMER SETTING] басыңыз. (Бірінші таңба жыпылықтайды)
2) Мәнді (>) немесе пернелері (<) көмегімен енгізіңіз және сағат, минут және секундты таңдау үшін [TIMER] түймесін басыңыз.
3) Параметрді растау үшін [TIMER SETTING] түймесін басыңыз (ең көп 9 сағат, 59 минут, 59 секунд).
4) Санауды бастау / кідірту үшін [TIMER] түймесін басыңыз.

КЕҢЕСТЕР
- Таймер параметрі режимінде таймерді 0:00:00 күйіне қайта орнату үшін [TIMER] түймені 2 секундтай басып тұрыңыз. Көрсетілім режимінде 2 секунд бойы басып тұру таймерді алдыңғы параметрге қайта орнатады (таймер істеп тұрғанда немесе кідіртілгенде).
- Дабыл 5, 1 және 0 минут қалғанда дірілдейді. Таймер санауды жалғастырады. Таймер параметрі 30 минуттан асатын болса, дабыл орнатылған уақыттың жартысына жеткен кезде дірілдейді.
- Дірілдеу үлгісін қосу / өшіру үшін [blank/vibration] түймесін басып тұрыңыз.
- Санау таймері 0:00:00 уақытына жеткен кезде ол жоғары санауды автоматты түрде бастайды және барлық таңбалар жыпылықтайды.

HY
1) Սեղմեք ժամաչափի կարգավորման կոճակը [TIMER SETTING]: (Առաջին թվանշանը կսկսի թարթել)
2) Մուտքագրեք արժեքը (>)-ի կամ (<) ստեղների միջոցով և սեղմեք [TIMER] ու ընտրեք ժամը, րոպեները և վայրկյանները համապատասխանաբար:
3) Սեղմեք [TIMER SETTING] և հաստատեք կարգավորումը (առավելագույնը մինչև 9 ժամ, 59 րոպե, 59 վայրկյան):
4) Հետհաշվարկը մեկնարկելու / դադարեցնելու համար սեղմեք [TIMER]:

ԽՈՐՀՈՒՐԴՆԵՐ
- Ժամաչափի կարգավորման ռեժիմում սեղմեք և 2 վայրկյանի չափ սեղմած պահեք [TIMER] կոճակը՝ ժամաչափը 0:00:00 կարգավորման վերակայելու համար:. Ներկայացման ռեժիմում 2 վայրկյանի չափ սեղմած պահելու դեպքում ժամաչափը կվերակայվի նախորդ կարգավորման (երբ ժամաչափն աշխատում է կամ դադարեցված է):
- Վերջին 5, 1 և 0 րոպեներին զարթուցիչի վիբրացիան կգործարկվի: Որից հետո ժամաչափը կշարունակի հետհաշվարկը: Երբ ժամաչափի կարգավորումը 30 րոպեից ավել լինի, զարթուցիչի վիբրացիան նույնպես կգործարկվի, երբ այն հասնի կարգավորման ժամանակի կեսին:
- Վիբրացիայի հետագիծը միացնելու / անջատելու համար սեղմեք և սեղմած պահեք [blank/vibration]-ը:
- Երբ հետհաշվարկի ժամաչափը հասնի 0:00:00 արժեքին, հաշվարկն ավտոմատ կերպով կսկսի բարձրանալ, և բոլոր թվանշանները կսկսեն թարթել:

KY
1) Таймер жөндөөлөрү баскычын басыңыз [TIMER SETTING]. (Биринчи цифра жылтылдайт)
2) Колдонуу маанисин (>) же ачкычты (<) киргизиңиз жана тиешелүү саатты, минутту жана секундду [TIMER] басыңыз.
3) Жөндөөлөрдү кабыл алуу үчүн [TIMER SETTING] басыңыз (9 саат, 59 минут, 59 секундка чейин).
4) Эсепти баштоо үчүн баштоо/ тындырууну [TIMER] басыңыз.

КЕҢЕШТЕР
- Таймер жөндөө режиминде, таймерге кайрадан 0:00:00 убакытын берүү үчүн [TIMER] баскычты 2 секундка басып туруңуз. Сунуу режиминде баскычты 2 секундка кармап туруу, таймерди кайрадан мурдакы жөндөөгө кайтарат (таймер иштеген же тындырылганда).
- Коога белгиси 5,1 жана 0 минут өткөндө вибрация болуп баштайт. Таймер эсепти уланта берет. Таймер жөндөөлөрү 30 минут аралыгына коюлса да коога белгиси жөндөлгөн убакыттын жарымына жеткенде вибрация болуп баштайт.
- Вибрация үлгүсүн өчүрүп / күйгүзүү үчүн [blank/vibration] басыңыз жана кармап туруңуз.
- Таймер эсеби 0:00:00 жеткенде автоматтуу түрдө жогору карап эсептеп баштайт жана баардык цифралар жылтылдайт.

CANON ELECTRONIC BUSINESS MACHINES CO., LTD 2017